Produktgruppe

D-EMULTI

Hauswasserautomat mit integrierter Steuerung

Datenblatt

iWater Wassertechnik GmbH & Co. KG | www.ewu-aqua.de | info@ewu-aqua.de | Telefon +49 2683 94348 - 100

Produktgruppe

D-EMULTI

Art.-Nr.	Bezeichnung
TA60180751	D-EMULTI 700
TA60180752	D-EMULTI 1000

Kurzbeschreibung

Hauswasserautomat mit integrierter Steuerung

Einsatzbereich

Regenwassernutzung und Brunnenwassernutzung

Anwendungsgebiet

Ein- und Mehrfamilienhäuser, kleinere Gewächshäuser, Gewerbe, kleine Sport,- oder Grünflächen

Verwendung

Hauswasserversorgung und Gartenbewässerung aus Brunnen, Zisternen oder Oberflächenwasser

Produktbeschreibung

Die D-EMULTI ist ein Hauswasserautomat bestehend aus einer selbstansaugenden, wassergekühlten mehrstufigen Kreiselpumpe und integrierter Steuerung. Der Hauswasserautomat ist kompakt, einfach im Gebrauch, robust und aufgrund seiner Wasserkühlung leise im Betrieb.
Die Pumpe fördert sauberes und klares Wasser , frei von Festkörpern oder schleifenden Partikeln. Außerdem Flüssigkeiten, die nicht zähflüssig oder aggressiv sind, nicht kristallisiert und chemisch neutral (ähnlich den Eigenschaften von Wasser) und deren Temperatur 35 Grad nicht übersteigt. Die Spannung der Pumpe ist 230 V / 50 Hz, anschlussfertig mit 1,5m Kabel mit Schuko-Stecker, einem drehbarem Druckstutzen und einem drehbaren Saugstutzen 1" jeweils mit Außengewinde sowie einem Tragegriff und einem schwingungsgedämpften Pumpenfuß, der für die Verankerung auf einer Auflagefläche auch entfernt werden kann. Durch einen intergrierten Luftabscheider (Injektor) verfügt die Pumpe über eine Selbstansaugung. Hierdurch kann die Wassersäule aus dem Auffangbehälter oder dem Brunnen angesaugt werden, ohne dass die Ansaugleitung zuvor gefüllt werden muss. Die maximale Ansaughöhe beträgt 6m in unter 3 Minuten.
Die Pumpe verfügt über einen integrierten Vorfilter hinter dem Saugstutzen aus einem Netz mit 0,5mm Maschenweite mit herausnehmbarer und waschbarer Kartusche. Außerdem der Hauswasserautomat über ein intergriertes Rückschlagventil, welches ebenfalls zur Reinigung entnommen werden kann sowie über einen Ablassstopfen und ein Entlüftungsventil. Der Hauswasserautomat besitzt eine integrierte elektronische Steuerung, ein elektronisches Interface sowie einen Druck- und einen Strömungswächter. Über die elektronische Steuerung kann die D-EMULTI in verschiedenen Betriebsmodi betrieben werden. So lässt sich das System im Automodus entweder druckabhängig ein- und strömungsabhängig ausschalten (Cut-In, Werkseinstellung) oder druckabhängig ein- und auschalten (Cut-out). Der Einschaltdruck lässt sich von 1,5 - 3,0 bar einstellen, während der Ausschaltdruck zwischen 2,0 - 3,5 bar einstellbar ist oder eben im Auto-Modus Cut-In bis zum Maximaldruck arbeitet. Zusätzlich bietet sich die Möglichkeit das System im manuellen Modus zu betreiben. Über die Funktion "maximale Betriebszeit" (automatisches Abschalten der Pumpe nach durchgehendem Lauf länger als 30 Minuten) oder die Funktion "Anti-Leckage" (stoppt die Pumpe, wenn diese innerhalb von 2 Minuten öfter als 6mal anläuft), lassen sich zusätzliche Schutzmechanismen einstellen, die die Pumpe vor Dauerlauf oder zu häufigem Anlaufen schützen sollen. Das elektronische Interface gibt über ein LED-Status-System den Betriebs- oder den Alarmzustand der Pumpe an, außerdem erfolgt die Druckanzeige mittels 10 LED-Lampen auf dem Interface.

iWater Wassertechnik GmbH & Co. KG | www.ewu-aqua.de | info@ewu-aqua.de | Telefon +49 2683 94348 - 100

Produktgruppe

D-EMULTI

Die Pumpe verfügt über einen intelligenten Trockenlaufschutz, der die Pumpe automatisch bei fehledem Durchfluss abschaltet (Alarmanzeige), aber auch in gewissen Zeitabständen versucht die Pumpe mehrmals wieder automatisch zu starten. Nach einer Höchstzahl von 48 Versuchen schaltet die Pumpe dann automatisch in den Alarmmodus und muss manuell freigeschaltet werden. Die D-EMulti eigent sich besonders gut zur Wasserversorgung aus Zisternen oder Brunnen für die Gartenbewässerung oder zur Hauswasserversorgung im privaten Bereich.

Technische Kurzbeschreibung

- Hauswasserautomat bestehend aus selbstansaugender, wassergekühlter Kreiselpumpe und integrieter Steuerung.
- Betrieb des Systems wahlweise mit zwei Betriebsmodi: Entweder kann die Pumpe druckabhängig ein- und flussabhängig ausgeschaltet werden oder druckabhängig ein- und ausgeschaltet werden. Der Einschaltdruck kann zwischen 1,5 - 3,0 bar und der Ausschaltdruck zwischen 2,0 - 3,5 bar eingestellt werden.
- das System verfügt über einen intelligenten Trockenlaufschutz sowie über die Möglichkeit von zwei einstellbaren Schutzfunktionen wie Anti-Leckage oder maximaler Betriebszeit, die die Pumpe vor Dauerlauf und zu häufigem Anlaufen schützen sollen.
- kompakt, einfach im Gebrauch, robust und aufgrund seiner Wasserkühlung leise im Betrieb. "Plug and Work": anschlussfertig mit 1,5m Kabel und Schukostecker
- fördert saubers und klares Wasser aus Zisternen und Brunnen, die maximale Ansaughöhe beträgt 6m

Lieferumfang

a) Hauswasserautomat mit:

mehrstufiger, selbstansaugender, und wassergekühlter Kreiselpumpe

integrierter Steuerung, LED-Funktionsanzeige und Betätigungstasten sowie Stömungs- und Druckwächter

integriertem Vorfilter (0,5mm Maschenweite, waschbar), Rückschlagventil, Ablassschraube und Entlüftungsventil

drehbarer Druckstutzen 1" AG (Abgang nach oben), drehbarer Saugstutzen 1" AG (Abgang nach vorne), Tragegriff und schwingungsgedämpften Pumpenfuß sowie 1,5m Kabel mit Schuko-Stecker

b) Werkzeugschlüssel

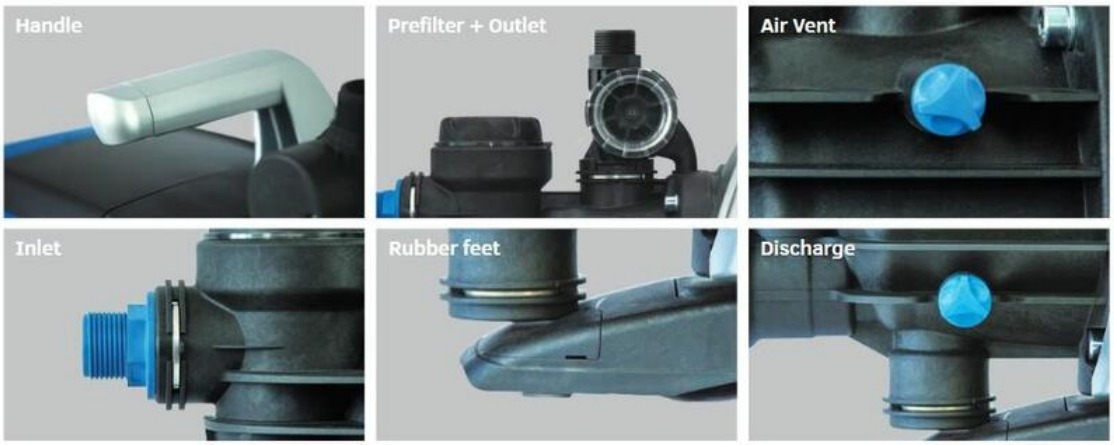

iWater Wassertechnik GmbH & Co. KG | www.ewu-aqua.de | info@ewu-aqua.de | Telefon +49 2683 94348 - 100

Produktgruppe

D-EMULTI

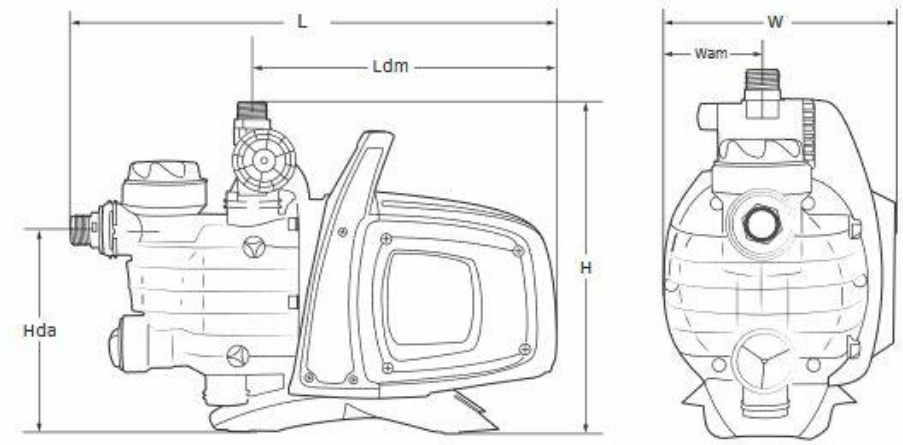

Hydraulische Daten

Art.-Nr.	TA60180751	TA60180752
Förderhöhe maximal (Hmax)	32 m	40 m
Förderstrom maximal (Qmax)	3,6 m³/h	4,8 m³/h
Anlagenhöhe max.	20 m	
Einschaltdruck	einstellbar 1,5 - 3,0 bar	
Ausschaltdruck/Ausschaltströmung (Betriebsdruck bei Frequenzsteuerung)	einstellbar 2,0 - 3,5 bar (Cut-Out) oder flussabhängig (Cut-In)	
Schutzklasse Pumpe	IP X4	
Pumpentyp	selbstansaugende mehrstufige Kreiselpumpe, wassergekühlt	

Elektrische Daten

Art.-Nr.	TA60180751	TA60180752
Spannung	1 ~ 230V / 50Hz (220V - 240V)	
Nennstrom	3,1 A	4,2 A
Motorleistung P1	640 W	920 W
Motorleistung P2	380 W	560 W

iWater Wassertechnik GmbH & Co. KG | www.ewu-aqua.de | info@ewu-aqua.de | Telefon +49 2683 94348 – 100

Produktgruppe

D-EMULTI

Betriebsdaten

Art.-Nr.	TA60180751	TA60180752
Isolierung Pumpenmotor	Klasse F	
Fördermedium Temperatur	bis 35 °C	
Mindestüberdeckungshöhe	keine	
max. Anlagendruck	bis 6 bar	
max. Saughöhe	6 m	
max. Korngröße	2 mm	
Qualität Fördermedium (z.B. Sandgehalt, Beschaffenheit etc.)	sauber, frei von Festkörpern oder schleifenden Partikeln, nicht zähflüssig, nicht aggressiv, nicht kristallisiert und chemisch neutral, ähnlich den Eigenschaften von Wasser	
manuelle Umschaltung	ja	
Sonstiges 1	integrierter Vorfilter	
Sonstiges 2	integriertes Rückschlagventil	

Aufbau, Werkstoffe und Produkteigenschaften

Art.-Nr.	TA60180751	TA60180752
Motorgehäuse	Kunststoff	
Pumpengehäuse	Kunststoff	
Welle	Edelstahl (EN 10088-3 bis 1.4104)	
Laufräder	Noryl	
Anzahl der Laufräder	3	
Wellendichtung	zwei Gleitringdichtungen Keramik / Graphite	
Ölkammer	nein	
mediumgekühlt	ja	
Aufstellung	trocken, frostfrei	
Trockenlaufschutz	ja	
Thermischer Überlastungsschutz	ja	
Ausdehnungsgefäß	nein	
Abdeckhaube	nein	
Druckschalter/Durchflusswächter	integrierte Steuerung mit Druck- und Strömungswächter	
Anschlusskabel	ja, mit Schuko-Stecker	
Kabelart	H07 RN-F	
Kabellänge	1,5 m	
Sonstiges 3	Tragegriff und schwingungsgedämpfter Pumpenfuss	

iWater Wassertechnik GmbH & Co. KG | www.ewu-aqua.de | info@ewu-aqua.de | Telefon +49 2683 94348 - 100

D-EMULTI

Maße & Gewicht (Produkt)

Art.-Nr.	TA60180751	TA60180752
Länge	230	260
Höhe	341	385
Tiefe/Breite	500	
Gesamtgewicht (kg)	10,15	10,95
Saugstutzen	1" AG (drehbar, Abgang nach vorne)	
Druckstutzen	1" AG (drehbar, Abgang nach oben)	

iWater Wassertechnik GmbH & Co. KG | www.ewu-aqua.de | info@ewu-aqua.de | Telefon +49 2683 94348 - 100

Kennliniendiagramm D-EMULTI

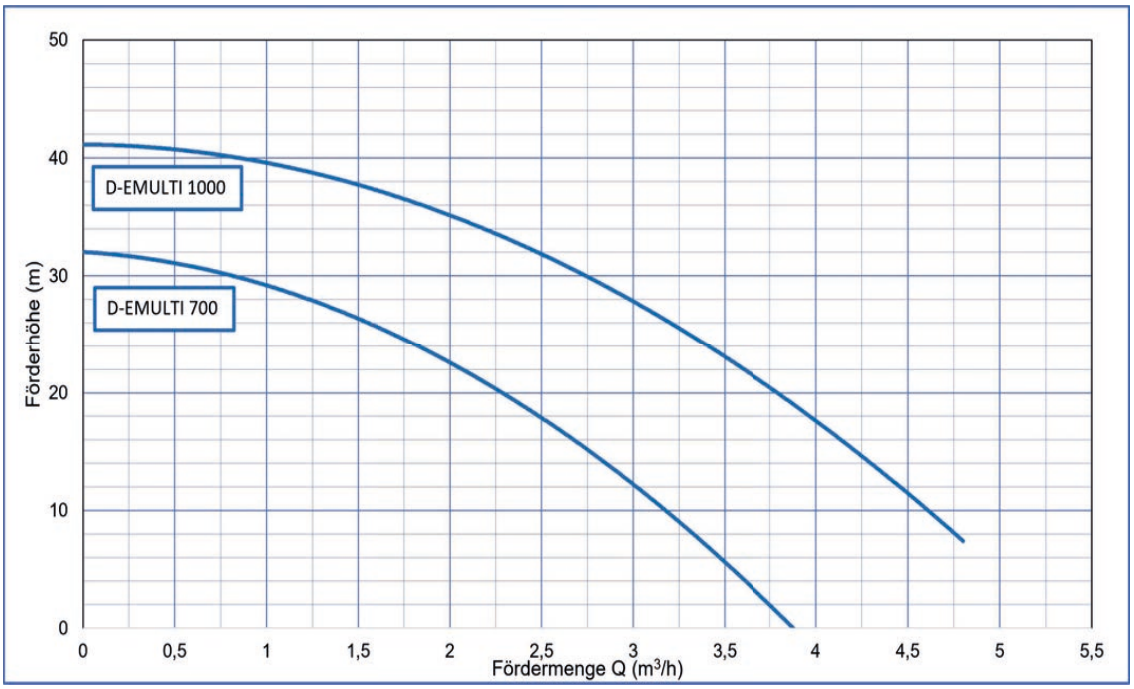

		Q = Fördermenge									
		m³/h	0,0	0,6	1,2	1,8	2,4	3,0	3,6	4,2	4,8
Art. Nr.	Bezeichnung	l/min	0	10,0	20,0	30,0	40,0	50,0	60,0	70,0	80,0
TA60180752	D-EMULTI 1000	Förderhöhe (m)	42	40	38	36	33	28	23	15	7
TA60180751	D-EMULTI 700		32	31	28	24	19	12,5	4		