Produktgruppe

D-JET

selbstansaugende Jetpumpe

Datenblatt

iWater Wassertechnik GmbH & Co. KG | www.ewu-aqua.de | info@ewu-aqua.de | Telefon +49 2683 94348 - 100

Produktgruppe

D-JET

Art.-Nr.	Bezeichnung
TA60171830	D-JET 850
TA60171831	D-JET 1100

Kurzbeschreibung

selbstansaugende Jetpumpe

Einsatzbereich

Regenwassernutzung und Brunnenwassernutzung

Anwendungsgebiet

Ein- und Mehrfamilienhäuser, kleinere Gewächshäuser, Gewerbe, kleine Sport,- oder Grünflächen

Verwendung

Hauswasserversorgung und Gartenbewässerung aus Brunnen, Zisternen oder Oberflächenwasser

Produktbeschreibung

Die D-JET ist eine selbstansaugende, wassergekühlte, einstufige Jetpumpe aus Kunststoff. Die Pumpe fördert sauberes und klares Wasser , frei von Festkörpern oder schleifenden Partikeln. Außerdem Flüssigkeiten, die nicht zähflüssig oder aggressiv sind, nicht kristallisiert und chemisch neutral (ähnlich den Eigenschaften von Wasser) und deren Temperatur 35 Grad nicht übersteigt. Die Spannung der Pumpe ist 230 V / 50 Hz, anschlussfertig mit 1,5m Kabel mit Schuko-Stecker, Vorfilter, einem drehbarem Druckstutzen und einem drehbaren Saugstutzen 1" jeweils mit Außengewinde sowie einem Tragegriff und einem schwingsgedämpften Pumpenfuß, der für die Verankerung auf einer Auflagefläche auch entfernt werden kann. Bei der Variante D-Jet 850 und 1100 verfügt die Pumpe noch über einen manuellen Ein- und Ausschalter. Durch einen intergrierten Luftabscheider (Inverter) verfügt die Pumpe über eine Selbstansaugung. Hierdurch kann die Wassersäule aus dem Auffangbehälter oder dem Brunnen angesaugt werden, ohne dass die Ansaugleitung zuvor gefüllt werden muss. Die maximale Ansaughöhe beträgt 8m in unter 3 Minuten. Die Pumpe verfügt über einen integrierten Vorfilter (hinter dem Saugstutzen) mit herausnehmbarer Kartusche, einem intergrierten Rückschlagventil, welches ebenfalls zur Reinigung entnommen werden kann und einem Entlüftungsventil. Der Pumpenmotor besitzt einen thermischen Überlastungsschutz (Motorschutzschalter), der bei Auslösung nach einer Abkühlzeit von ca. 20 Minuten die Pumpe wieder anlaufen lässt. Die ecoJet eigent sich besonders gut zur Wasserversorgung aus Zisternen oder Brunnen für die Gartenbewässerung im privaten Bereich.

Technische Kurzbeschreibung

- selbstansaugende, wassergekühlte Jetpumpe aus Kunststoff
- anschlussfertig mit 1,5 m Kabel und Schukostecker, Tragegriff und schwingsgedämpftem Pumpenfuß
- fördert sauberes und klares Wasser aus Zisternen und Brunnen, die maximale Ansaughöhe beträgt 8 m

Lieferumfang

Jetpumpe D-JET, bestehend aus:

- einstufiger, selbstansaugender, und wassergekühlter Jetpumpe
- mit integriertem Vorfilter und Rückschlagventil, sowie Ablassschraube und Entlüftungsventil
- drehbarer Druckstutzen 1" AG (Abgang nach oben), drehbarer Saugstutzen 1" AG (Abgang nach

iWater Wassertechnik GmbH & Co. KG | www.ewu-aqua.de | info@ewu-aqua.de | Telefon +49 2683 94348 - 100

vorne), Tragegriff und schwingungsgedämpften Pumpenfuß sowie 1,5m Kabel mit Schuko-Stecker
- manueller Ein- und Auschalter
- Werkzeugschlüssel

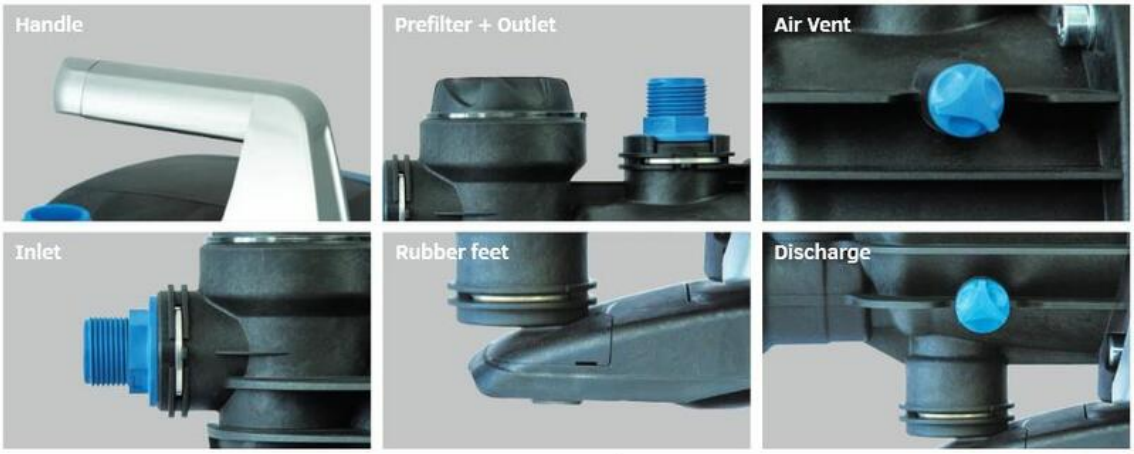

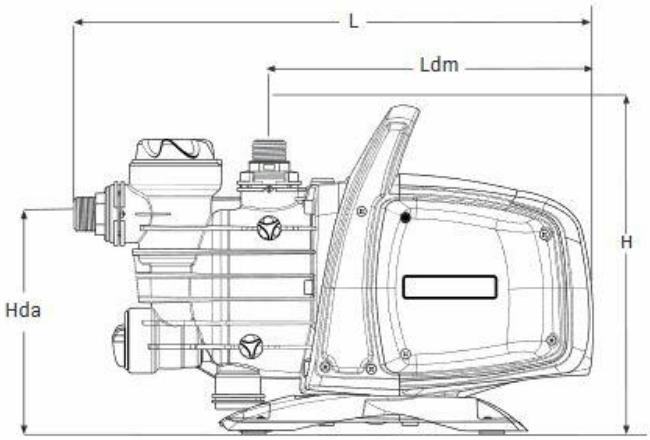

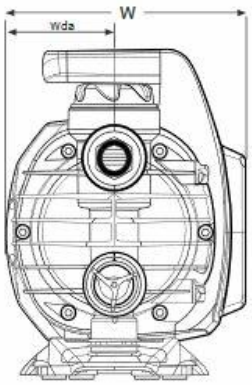

Hydraulische Daten

Art.-Nr.	TA60171830	TA60171831
Förderhöhe maximal (Hmax)	43 m	45 m
Förderstrom maximal (Qmax)	3,18 m³/h	3,75 m³/h
Schutzklasse Pumpe	IP X4	
Pumpentyp	selbstansaugende einstufige Jetpumpe, wassergekühlt	

Produktgruppe

D-JET

Elektrische Daten

Art.-Nr.	TA60171830	TA60171831
Spannung	1 ~ 230V / 50Hz (220V - 230V)	
Nennstrom	3,9 A	4,6 A
Motorleistung P1	850 W	1100 W
Motorleistung P2	600 W	750 W

Betriebsdaten

Art.-Nr.	TA60171830	TA60171831
Isolierung Pumpenmotor	Klasse F	
Fördermedium Temperatur	bis 35 °C	
Mindestüberdeckungshöhe	keine	
max. Anlagendruck	bis 6 bar	
max. Saughöhe	8 m	
max. Korngröße	2 mm	
Qualität Fördermedium (z.B. Sandgehalt, Beschaffenheit etc.)	sauber, frei von Festkörpern oder schleifenden Partikeln, nicht zähflüssig, nicht aggressiv, nicht kristallisiert und chemisch neutral, ähnlich den Eigenschaften von Wasser	
Sonstiges 1	integrierter Vorfilter und integriertes Rückschlagventil	
Sonstiges 2	manueller Ein- und Ausschalter	

Aufbau, Werkstoffe und Produkteigenschaften

Art.-Nr.	TA60171830	TA60171831
Motorgehäuse	Kunststoff	
Pumpengehäuse	Kunststoff	
Welle	Edelstahl (EN 10088-3 bis 1.4104)	
Laufräder	Noryl	
Anzahl der Laufräder	1	
Wellendichtung	zwei Gleitringdichtungen Keramik / Graphite	
Ölkammer	nein	
mediumgekühlt	ja	
Aufstellung	trocken, frostfrei	
Trockenlaufschutz	nein	
Thermischer Überlastungsschutz	ja, Motorschutzschalter	
Ausdehnungsgefäß	nein	
Abdeckhaube	nein	
Druckschalter/Durchflusswächter	nein	
Anschlusskabel	ja, mit Schuko-Stecker	
Kabelart	H07 RN-F	
Kabellänge	1,5 m	
Sonstiges 3	Tragegriff und schwingungsgedämpfter Pumpenfuss	

iWater Wassertechnik GmbH & Co. KG | www.ewu-aqua.de | info@ewu-aqua.de | Telefon +49 2683 94348 – 100

Produktgruppe

D-JET

Maße & Gewicht (Produkt)

Art.-Nr.	TA60171830	TA60171831
Länge	230	
Höhe	310	
Tiefe/Breite	500	
Gesamtgewicht (kg)	9,84	
Saugstutzen	1" AG (drehbar, Abgang nach vorne)	
Druckstutzen	1 " AG (drehbar, Abgang nach oben)	

iWater Wassertechnik GmbH & Co. KG | www.ewu-aqua.de | info@ewu-aqua.de | Telefon +49 2683 94348 - 100

D-JET

Kennlinien D-JET

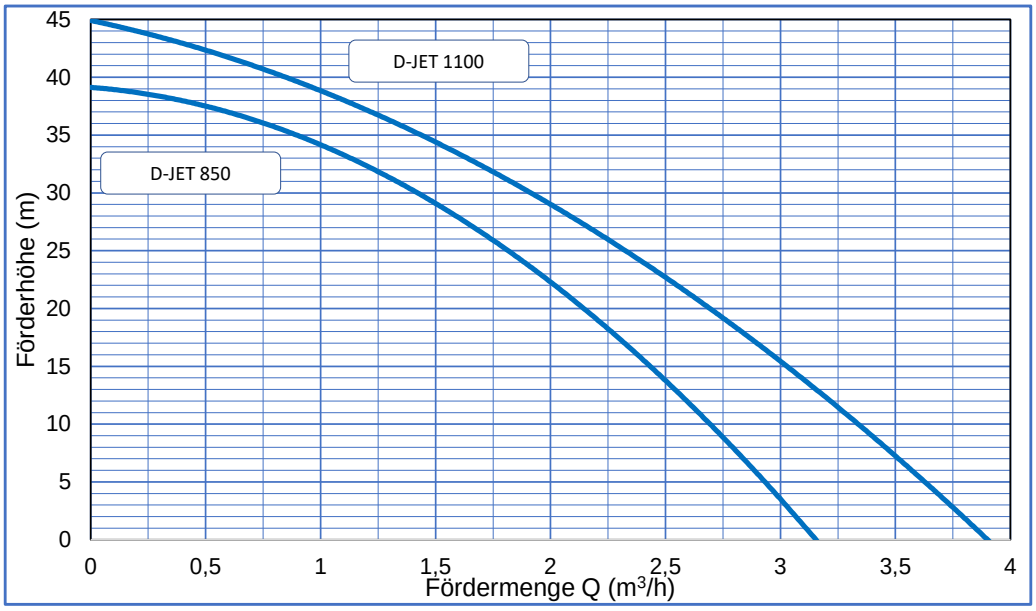

		Q = Fördermenge											
		m³/h	0,0	0,4	0,8	1,2	1,6	2,0	2,4	2,8	3,2	3,6	3,8
Art.-Nr.:	Bezeichnung	l/min	0	6,7	13,3	20,0	26,7	33,3	40,0	46,7	53,3	60,0	63,3
TA60171830	D-JET 850	Förderhöhe (m)	42	40	36	32	28	22	15	8	0		
TA60171831	D-JET 1100		45	43	40	37	33	29	24	19	12	5	0

iWater Wassertechnik GmbH & Co. KG | www.ewu-aqua.de | info@ewu-aqua.de | Telefon +49 2683 94348 - 100