Produktgruppe

Compact 20

Schwenkregner Eco

Datenblatt

iWater Wassertechnik GmbH & Co. KG | www.ewu-aqua.de | info@ewu-aqua.de | Telefon +49 2683 94348 - 100

Produktgruppe

Compact 20

Art.-Nr.	Bezeichnung
CL87530000	Compact 20 Aqua Control

Kurzbeschreibung

Schwenkregner Eco

Einsatzbereich

Gartenbewässerung oberirdisch

Produktbeschreibung

Der Schwenkregner Aqua Control eignet sich für eine Beregnungsfläche von bis zu 320 m². Er verfügt über einen schwenkbaren Arm mit 20 Düsen (davon 8 verstellbar) und einer maximalen Strahlbreite von 19,2 x 16,7 m. Fünf Beregnungsvarianten sind möglich, und die speziell geformte Turbine sorgt für große Flächen auch bei niedrigem Druck. Der maximale Wasserdurchfluss beträgt 21 l/min bei einem Druck von 1 bis 4 bar. Der Anschluss erfolgt über das Quick-Click-System.

Technische Kurzbeschreibung

- Kapazität bis zu 320 m² Beregnungsfläche
- schwenkbarer Arm aus ABS mit 20 Düsen, davon 8 verstellbar und maximaler Strahlbreite von 19,2 x 16,7 m
- 5 verschiedene Beregnungsvarianten möglich (1 = nur rechts, 2 = nur links, 3 = rechts & links schmal, 4 = rechts & links mittel 5 = rechts & links breit)
- besonders geformte Turbine garantiert auch bei niedrigem Druck große Beregnungsflächen
- maximaler Wasserdurchfluss 21 l/min (mind. 1 bis max. 4 bar)
- mit Quick-Click-System-Anschluss

Lieferumfang

- Schwenkregner inklusive:
  - Nadel zum Reinigen der Düsen (seitlich eingesteckt)

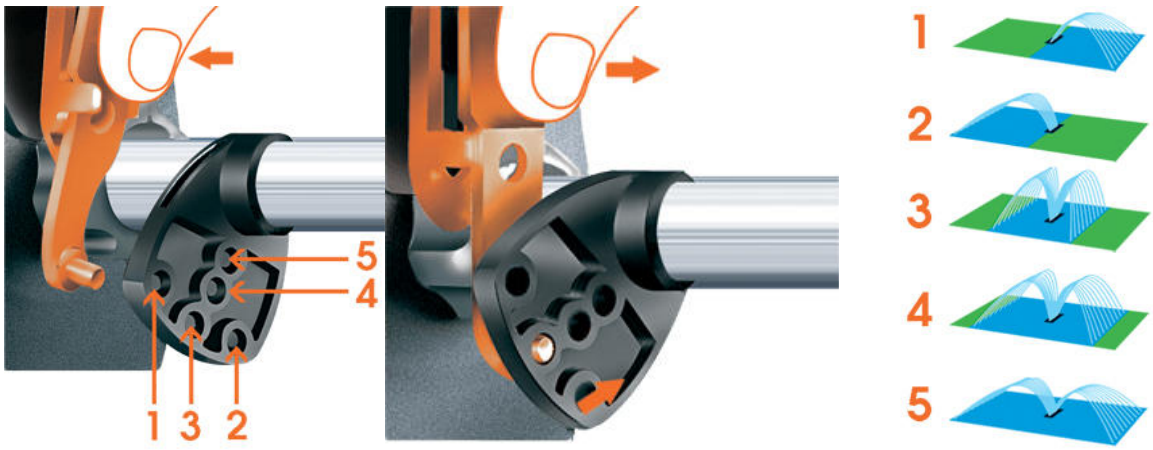

iWater Wassertechnik GmbH & Co. KG | www.ewu-aqua.de | info@ewu-aqua.de | Telefon +49 2683 94348 - 100

Produktgruppe

Compact 20

Maße & Gewicht (Produkt)

Art.-Nr.	CL87530000
Länge	330
Höhe	85
Tiefe/Breite	220
Gesamtgewicht (kg)	0,55

iWater Wassertechnik GmbH & Co. KG | www.ewu-aqua.de | info@ewu-aqua.de | Telefon +49 2683 94348 - 100