Produktgruppe

NOVA UP M-NA

Tauchmotorpumpe mit Schwimmerschalter

Datenblatt

iWater Wassertechnik GmbH & Co. KG | www.ewu-aqua.de | info@ewu-aqua.de | Telefon +49 2683 94348 - 100

Produktgruppe

NOVA UP M-NA

Art.-Nr.	Bezeichnung
64011	NOVA UP 300 M-A

Kurzbeschreibung

Tauchmotorpumpe mit Schwimmerschalter

Einsatzbereich

Regenwassernutzung, Entwässerung, Wasserentsorgung, mobiler Einsatz

Anwendungsgebiet

Ein- und Mehrfamilienhäuser

Verwendung

Pumpen von klarem und trübem Wasser im häuslichen Bereich

Produktbeschreibung

Die Nova UP ist eine Tauchmotorpumpe zum Pumpen von klarem oder trübem Wasser für Regenwasserrückhaltesysteme oder andere IN-Tankanwendungen sowie verschiedene Anwendungen im häuslichen Bereich. Die Pumpe ist einfach in der Installation sowie der Anwendung, verfügt über einen festen Schwimmerarm für den Automatikbetrieb und hat ein abnehmbares Filtersieb für einen kleineren Restwasserspiegel. Wegen ihrer handlichen Form kann die Nova-UP auch als mobile Pumpe zur Wasserentnahme aus Tanks und Gewässern sowie zur Entleerung von Schwimmbecken, Springbrunnen und Ausschachtungen verwendet werden. Aufgrund ihrer speziellen Eigenschaften und kompakten Bauform ist sie ein echter "Alleskönner" für die Verwendung der Wasserver- und -entsorgung in Haus und Garten.
Wichtig: Gemäß der Unfallschutzvorschriften darf die Pumpe nicht in Schwimmbecken, Teichen oder Wasserbecken eingesetzt werden, in denen sich Personen aufhalten und auch nicht zum Pumpen von Kohlenwasserstoffen (z.B. Benzin, Gasölen, Heizölen, Lösemitteln, etc.) benutzt werden. Die Pumpe ist für den Dauerlauf (Dauerbetrieb) geeignet und die Pumpe muss senkrecht / vertikal (Druckabgang nach oben) installiert werden.
Die Nova UP verfügt über einen festen Schwimmerarm für Zuverlässigkeit im automatischen Betrieb, einen vertikalen Druckabgang 1 1/4", ein Ansaugsieb am Pumpenfuß und 10 m Netzkabel mit Stecker. Pumpengehäuse, Laufrad, Kappe sowie Ansaugsieb aus Technopolymer und Motor, Rotorwelle sowie Schrauben aus Edelstahl. Die Pumpe verfügt über eine dreifache O-Ring-Dichtung mit zwischenliegender Ölkammer und einem für Dauerbetrieb ausgelegten einphasigen Asynchronmotor 230V / 50 Hz. Der Stator befindet sich in einem versiegelten Gehäuse aus Edelstahl, der Rotor auf Kugellagern montiert und geschmiert sowie mit integriertem Thermoschutzschalter und Kondensator.
Der minimale Restwasserspiegel im Automatikbetrieb mit Filtersieb beträgt 120 mm und mit abgenommenem Filter kann die Pumpe im manuellen Betrieb bis auf 2 - 3 mm absaugen. Die maximale Tauchtiefe sind 7 m, der Temperaturbereich der gepumpten Flüssigkeit muss zwischen 0 °C und 35 °C liegen und die Installation hat ausschließlich vertikal, mobil oder fest, zu erfolgen.
Die Nova UP ist geeignet zum Pumpen von Frischwasser, Regenwasser, klarem und leicht verschmutztem Abwasser, Brunnenwasser und Wasser aus Flüssen und Seen. Die Pumpe ist nicht zum Pumpen von salzhaltigen Flüssigkeiten, von Schmutzwasser oder von Rohwasser mit langfaserigen Festpartikeln geeignet. Es können Feststoffe bis zu einer maximalen Größe von 10 mm gefördert werden.

Technische Kurzbeschreibung

- Tauchmotorpumpe zum (Ab-)Pumpen von klarem oder trübem Wasser für

iWater Wassertechnik GmbH & Co. KG | www.ewu-aqua.de | info@ewu-aqua.de | Telefon +49 2683 94348 - 100

Regenwasserrückhaltesysteme oder andere IN-Tankanwendungen sowie für weitere Anwendungen im häuslichen Bereich

- verfügt über einen festen Schwimmerarm zum Automatikbetrieb, einen vertikalen Druckabgang 1 1/4" und ein Ansaugsieb am Pumpenfuß, welches herausnehmbar ist und so der Pumpe eine Flachabsaugung zwischen 2 - 3 mm erlaubt (manueller Betrieb)
- Pumpengehäuse, Laufrad, Kappe sowie Ansaugsieb aus Technopolymer und Motor, Rotorwelle sowie Schrauben aus Edelstahl. Die Pumpe verfügt über eine dreifache O-Ring-Dichtung mit zwischenliegender Ölkammer und einem für Dauerbetrieb ausgelegten einphasigen Asynchronmotor 230V / 50 Hz
- Eintauchtiefe bis 7 m, die Temperatur des Fördermediums darf 35 °C nicht übersteigen und Feststoffe bis 10 mm können mit gefördert werden
- geeignet zum Pumpen von Frischwasser, Regenwasser, klarem und leicht verschmutztem Abwasser, Brunnenwasser und Wasser aus Flüssen und Seen

Lieferumfang

Tauchmotorpumpe NOVA UP 300 M-A, bestehend aus:

- Tauchmotorpumpe mit festem Schwimmerschalter, mit Tragegriff, Druckabgang nach oben 1 1/4" am Pumpenkopf und 10 m Anschlusskabel mit Netzstecker
- abnehmbares Ansaugsieb am Pumpenfuß

Hydraulische Daten

Art.-Nr.	64011
Förderhöhe maximal (Hmax)	9,0 m
Förderstrom maximal (Qmax)	7,6 m³/h
Schutzklasse Pumpe	IP 68
Pumpentyp	Tauchmotorpumpe, medium gekühlt

Elektrische Daten

Art.-Nr.	64011
Spannung	1 ~ 230 V / 50 Hz (220 - 240 V)
Nennstrom	1,5 A
Motorleistung P1	380 W
Motorleistung P2	210 W

Produktgruppe

NOVA UP M-NA

Betriebsdaten

Art.-Nr.	64011
Isolierung Pumpenmotor	Klasse F
Fördermedium Temperatur	+5 bis 35 °C
max. Eintauchtiefe	7 m
Mindestüberdeckungshöhe	getaucht, Restwasserstand im Autobetrieb bis 120 mm
max. Korngröße	10 mm
Qualität Fördermedium (z.B. Sandgehalt, Beschaffenheit etc.)	Frischwasser, Regenwasser, klares und leicht verschmutztes Abwasser, Brunnenwasser und Wasser aus Flüssen und Seen. Nicht geeignet für Schmutzwasser, belastetes Rohwasser mit langfaserigen Festpartikeln und salzhaltiges Wasser.
Sonstiges 1	abnehmbares Ansaugsieb am Pumpenfuß
Sonstiges 2	Manueller Betrieb: flachabsaugend bis 2 - 3 mm ohne Ansaugsieb

Aufbau, Werkstoffe und Produkteigenschaften

Art.-Nr.	64011
Motorgehäuse	Edelstahl AISI 304
Pumpengehäuse	Technopolymer
Welle	Edelstahl AISI 416
Laufräder	Technopolymer
Anzahl der Laufräder	1
Wellendichtung	dreifache O-Ring Dichtung mit zwischenliegender Ölkammer
Ölkammer	Ja
mediumgekühlt	Ja
Aufstellung	vertikal, getaucht, frostfrei
Trockenlaufschutz	Nein
Thermischer Überlastungsschutz	Ja
Druckschalter/Durchflusswächter	Nein
Anschlusskabel	Ja, mit Schuko-Stecker
Kabelart	H05 RN-F
Kabellänge	10 m
Sonstiges 3	mit Schwimmerarm

Maße & Gewicht (Produkt)

Art.-Nr.	64011
Länge	112
Höhe	296
Tiefe/Breite	112
Durchmesser	112
Gesamtgewicht (kg)	5,6
Saugstutzen	Ansaugsieb
Druckstutzen	1 1/4" AG mit Abgang nach oben

iWater Wassertechnik GmbH & Co. KG | www.ewu-aqua.de | info@ewu-aqua.de | Telefon +49 2683 94348 - 100

NOVA UP M-NA

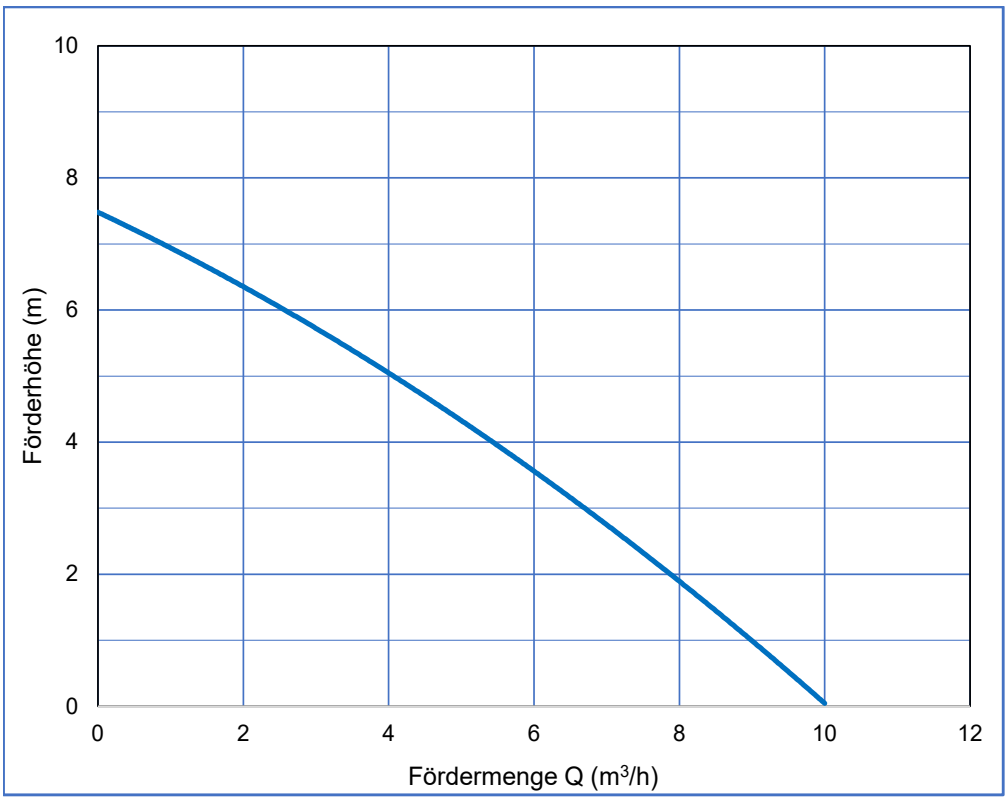

Bezeichnung	Q = Fördermenge											
	m³/h	0,0	1,0	2,0	3,0	4,5	5,0	6,0	7,0	7,5	9,0	10,0
	l/min	0	16,7	33,3	50,0	75,0	83,3	100,0	116,7	125,0	150,0	166,7
NOVA UP	Förderhöhe (m)	7,6	6,9	6,25	5,6	4,7	4,44	3,6	2,8	2,3	1	-

iWater Wassertechnik GmbH & Co. KG | www.ewu-aqua.de | info@ewu-aqua.de | Telefon +49 2683 94348 - 100

NOVA UP M-NA

MAßE

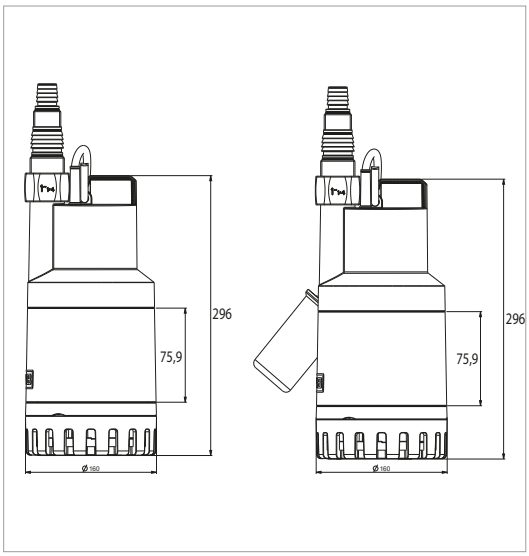

MATERIALIEN

N.	TEILE*		MATERIALIEN
1	SAUGSIEB		TECHNOPOLYMER
2	BASIS		TECHNOPOLYMER
3	LAUFRAD		TECHNOPOLYMER
4	MUTTER		A2 DIN982-UNI7473 EDELSTAHL
5	UNTERLEGSCHEIBE		A2 EDELSTAHL
6	V-RING		NBR
7	MOTOR	CASE	AISI 304 EDELSTAHL X5 CrNi 1810 - UNI 6900/71
		ROTORWELLE	AISI 416 EDELSTAHL UNI EN 10088-1 X12CRS13
8	MEMBRAN		TECHNOPOLYMER
9	GEHÄUSE		TECHNOPOLYMER
10	O-RING		NBR

* In Kontakt mit der Flüssigkeit

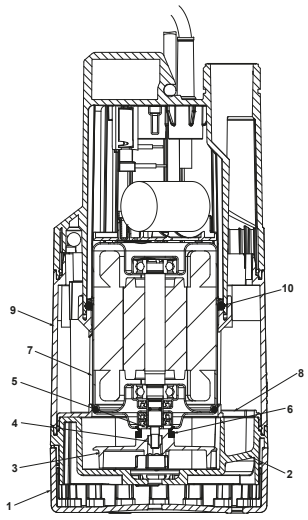

iWater Wassertechnik GmbH & Co. KG | www.ewu-aqua.de | info@ewu-aqua.de | Telefon +49 2683 94348 - 100