Produktgruppe

Safematic

Elektronischer Pumpenschutz

Datenblatt

iWater Wassertechnik GmbH & Co. KG | www.ewu-aqua.de | info@ewu-aqua.de | Telefon +49 2683 94348 - 100

Produktgruppe

Safematic

Art.-Nr.	Bezeichnung
62073	Safematic S

Kurzbeschreibung

Elektronischer Pumpenschutz

Einsatzbereich

Pumpenzubehör

Anwendungsgebiet

Tauchpumpen, Hauswasserwerke mit Druckwächter, Tauchdruckpumpen ohne Schwimmerschalter

Verwendung

Elektronisches System zur Überwachung und zum Schutz von einphasigen Elektropumpen

Produktbeschreibung

Safematic ist ein elektronisches System zur Überwachung und zum Schutz von einphasigen Elektropumpen. Das Gerät überwacht den Pumpenstrom und kann bei Überlastung oder Trockenlauf die Stromzufuhr unterbrechen und so die Pumpe schützen.
Das System besitzt auch eine automatische Reset-Funktion und eine Warnung bei zu schnellen Betriebszyklen. Die Warnungen und Alarme erfolgen als Anzeige über 3 LED-Leuchten auf dem Display des Gerätes. Das Gerät verfügt über einen am Gehäuse angebrachten Schukostecker auf der Rückseite zum Anschluss an den Netzstecker und eine integrierte Schukosteckdose mit Schutzklappe auf der Vorderseite zum Anschluss der Pumpe. Der Safematic überwacht den Pumpenstrom der angeschlossenen Pumpe und schützt hierüber die angeschlossene Pumpe vor Trockenlauf und Überstrom. Der Safematic funktioniert mit einer "Lernfunktion", d. h über eine automatische Einstellung oder eine manuelle Feineinstellung lernt das System die angeschlossene Pumpe hinsichtlich Stromverbrauch im normalen Betrieb kennen und kann so bei bestimmten Abweichungen das angeschlossene Gerät durch Abschaltung schützen. Der Safematic verfügt auch über eine automatische Reset-Funktion, die bei Betriebsstörungen mit einer voreingestellten Häufigkeit versucht, das Gerät automatisch wieder in Gang zu setzen, ohne dass ein manueller Eingriff mit der Reset-Taste nötig wird. Ein Überstrom-Alarm setzt sich in Gang, wenn 30 % der registrierten maximalen Stromstärke überschritten werden. Das System versucht dann 4 mal den Neustart, danach wird der Pumpenbetrieb vollständig gesperrt. Bei Alarm wegen Wassermangel und der Feststellung eines Fehlers wegen Wassermangel, erfolgt 24 Stunden lang alle 30 Minuten ein Versuch des automatischen Neustarts, danach schaltet das System den Pumpenbetrieb vollständig ab. Bei Fehlermeldungen zu Trockenlauf oder Überstrom können diese über die Reset-Taste einfach quittiert werden. Die Safematic besitzt ebenfalls einen Alarm zur Anzeige zu schneller Betriebszyklen, wenn die Intervalle der Ingangsetzungen und Stillstände der Pumpe aufgrund von Druckverlusten im Außdehnungsgefäß oder Leckagen zu kurz sind. Die Pumpe bleibt dann zwar weiter in Betrieb, doch die Situation wird durch langsames Blicken einer LED-Leuchte angezeigt.
An den Safematic können Pumpen mit einer Nennleistung von 0,37 bis 2,2 kW und bis zu 16 A angeschlossen werden. Die Spannung beträgt 230 V und 50 HZ, die maximale Raumtemperatur darf 50 °C nicht überschreiten. Die Schutzklasse ist IP 44.

Technische Kurzbeschreibung

- elektronisches System zur Überwachung und zum Schutz von einphasigen Pumpen vor Trockenlauf und Überstrom
- ausgestattet mit LED-Leuchtanzeigen zur Funktionskontrolle, einer Taste für manuellen Anlauf und

iWater Wassertechnik GmbH & Co. KG | www.ewu-aqua.de | info@ewu-aqua.de | Telefon +49 2683 94348 - 100

einer automatischen Reset-Funktion (ART) zum mehrmaligen automatischen Starten nach Betriebsstörung, außerdem verfügt das System über eine Alarmanzeige bei zu schnellen Betriebszyklen infolge von Druckverlusten im Ausdehnungsgefäß oder Leckage

- Plug- and Play-System: Mit Schukostecker für Netzanschluss und integriertem Schukostecker mit Schutzklappe zum Anschluss der Pumpe
- es können Pumpen mit einer Nennleistung von 0,37 bis 2,2 kW und bis zu 16 A angeschlossen werden
- die Spannung beträgt 230 V und 50 Hz, die Schutzklasse ist IP 44
- die maximale Raumtemperatur darf +50 °C nicht überschreiten

Betriebsdaten

Art.-Nr.	62073
Schutzklasse Steuerung	IP 44
anschließbare Pumpenleistung Steuerung (maximal)	0,37 kw bis 2,2 kW, maximal 16 A
Spannung Steuerung	230 V / 50 Hz
Sonstiges 1	LED-Leuchten zur Funktionskontrolle
Sonstiges 2	max. Raumtemperatur 50 °C

Aufbau, Werkstoffe und Produkteigenschaften

Art.-Nr.	62073
Aufstellung	trocken und frostfrei
Trockenlaufschutz	ja
Thermischer Überlastungsschutz	nein
Druckschalter/Durchflusswächter	elektronischer Pumpenschutz
Sonstiges 3	Schutzklasse IP 44

Maße & Gewicht (Produkt)

Art.-Nr.	62073
Länge	150
Höhe	120
Tiefe/Breite	120
Gesamtgewicht (kg)	0,5

Safematic

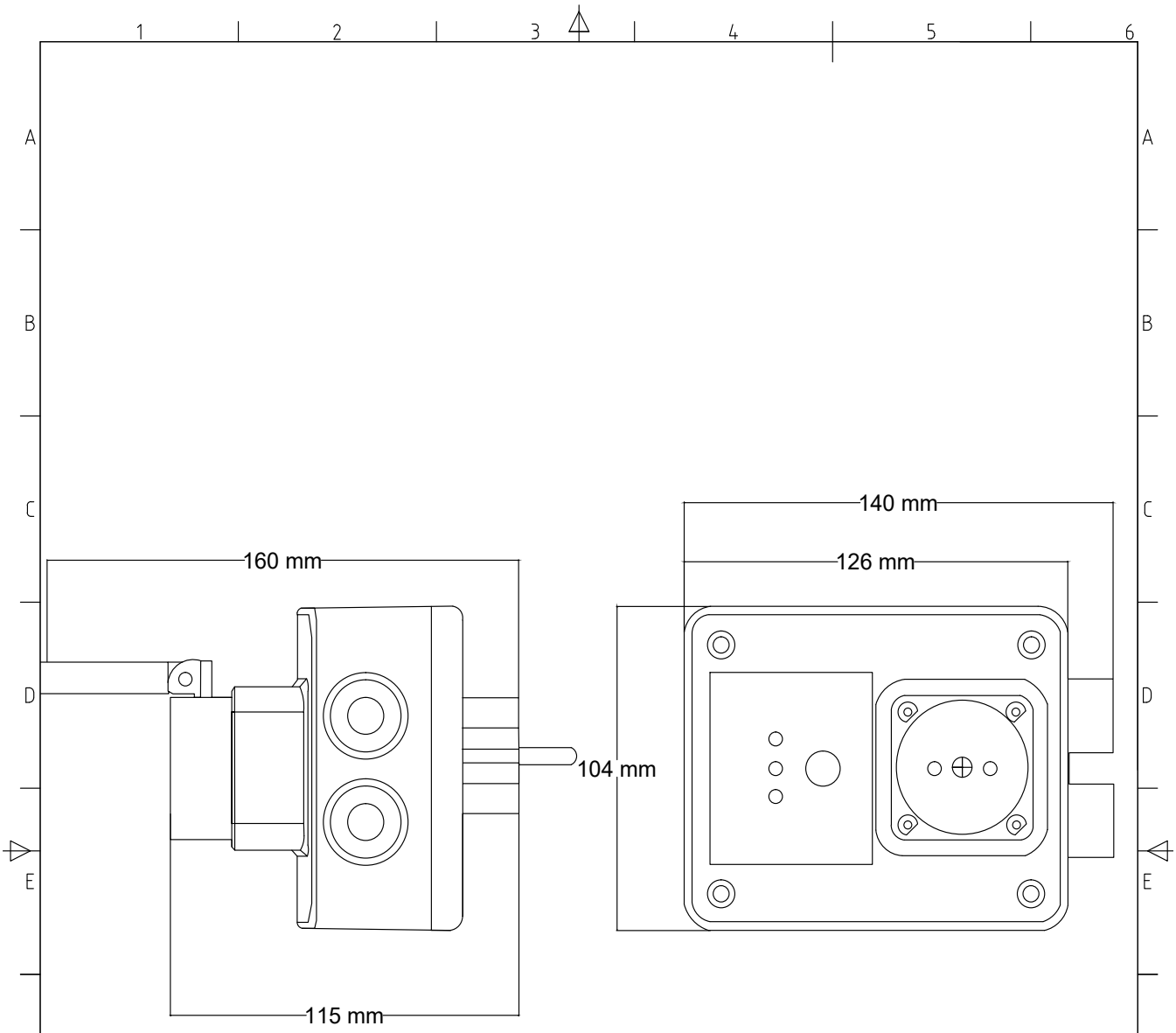

Projekt **Massblatt**

Planinhalt Safematic S
Art.-Nr. 62073

Planverfasser
iWater Wassertechnik GmbH & Co. KG
Josef-Kitz-Str. 18a
53840 Troisdorf

Telefon 02241 - 25440 0
Telefax 02241 - 25440 25

Projektnummer	Revision	Entwurf
Plannummer	-	-
Maßstab	Datum	Gezeichnet
Format	04/18 Datum	TW Geprüft

Diese Zeichnung darf ohne schriftliche Bewilligung weder Kopiert, nachgebildet, Drittpersonen gezeigt oder zugänglich gemacht, noch zur Selbstausführung oder zur Herstellung durch Dritte benutzt werden. Technische Änderungen und Rechte vorbehalten. Es wird empfohlen bei Auslieferung die Maße vor Ort noch mal zu Prüfen und ggf. Baugrube und alle entsprechenden Anschlüsse anzupassen.