Produktgruppe

ecoMatic L

Hauswasserwerk mit integrierter Steuerung & Ausdehnungsgefäß

Datenblatt

iWater Wassertechnik GmbH & Co. KG | www.ewu-aqua.de | info@ewu-aqua.de | Telefon +49 2683 94348 - 100

Produktgruppe

ecoMatic L

Art.-Nr.	Bezeichnung
61062	ecoMatic 4-50 L

Kurzbeschreibung

Hauswasserwerk mit integrierter Steuerung & Ausdehnungsgefäß

Einsatzbereich

Regenwassernutzung und Brunnenwassernutzung

Anwendungsgebiet

Ein- und Mehrfamilienhäuser, kleinere Gewächshäuser, Gewerbe, kleine Sport- oder Grünflächen

Verwendung

Hauswasserversorgung und Gartenbewässerung aus Brunnen, Zisternen oder Oberflächenwasser

Produktbeschreibung

Die ecoMatic L ist ein Hauswasserwerk mit integrierter Steuerung und einem 18 Liter Ausdehnungsgefäß. Die selbstansaugende, wassergekühlte, einstufige Jetpumpe fördert sauberes und klares Wasser, frei von Festkörpern oder schleifenden Partikeln sowie Flüssigkeiten, die nicht zähflüssig oder aggressiv, nicht kristallisiert und chemisch neutral (ähnlich den Eigenschaften von Wasser) sind und deren Temperatur 35 Grad nicht übersteigt. Die Pumpe hat eine Spannung von 230 V / 50 Hz und ist mit 1,5 m Kabel mit Schukostecker, einem drehbaren Druckstutzen und einem drehbaren Saugstutzen 1" (jeweils mit Außengewinde) und einem schwingungsgedämpften Pumpenfuß unter dem Ausdehnungsgefäß ausgestattet.

Durch den integrierten Luftabscheider (Injektor) verfügt die Pumpe über eine Selbstansaugung. Hierdurch kann die Wassersäule aus dem Auffangbehälter oder dem Brunnen angesaugt werden, ohne dass die Ansaugleitung zuvor gefüllt werden muss. Die maximale Ansaughöhe beträgt 8 m in unter 3 Minuten. Die Pumpe verfügt über einen integrierten Vorfilter mit einem Netz von 0,5 mm Maschenweite und ist waschbar (hinter dem Saugstutzen). Außerdem ist sie mit einem integrierten Rückschlagventil, welches ebenfalls zur Reinigung entnommen werden kann, sowie einem Ablassstopfen und einem Entlüftungsventil ausgestattet.

Die Pumpe besitzt eine integrierte elektronische Steuerung, ein elektronisches Interface sowie einen Druck- und einen Strömungswächter. Über die elektronische Steuerung kann die ecoMatic L in verschiedenen Betriebsmodi betrieben werden. So lässt sich die Pumpe im Automodus entweder druckabhängig ein- und strömungsabhängig ausschalten (Cut-In, Werkseinstellung) oder druckabhängig ein- und ausschalten (Cut-out). Der Einschaltdruck lässt sich von 1,5 - 3,0 bar, der Ausschaltdruck von 2,0 - 3,5 bar einstellen. Im Auto-Modus Cut-In arbeitet die Pumpe bis zum Maximaldruck. Zusätzlich bietet sich die Möglichkeit die ecoMatic L im manuellen Modus zu betreiben. Über die Funktionen "maximale Betriebszeit" (automatisches Abschalten der Pumpe nach mehr als 30 Minuten durchgehendem Lauf) oder "Anti-Leckage" (stoppt die Pumpe, wenn diese innerhalb von 2 Minuten öfter als 6 mal anläuft) lassen sich zusätzliche Schutzmechanismen einstellen, die die Pumpe vor Dauerlauf oder zu häufigem Anlaufen (z.B. verursacht durch Leckagen) schützen sollen. Das elektronische Interface gibt über ein LED-Status-System den Betriebs- oder den Alarmzustand der Pumpe an. Außerdem erfolgt die Druckanzeige mittels 10 LED-Lampen auf dem Interface. Die Pumpe verfügt über einen intelligenten Trockenlaufschutz, der die Pumpe automatisch bei fehlendem Durchfluss abschaltet (Alarmanzeige), aber auch in gewissen Zeitabständen versucht, die Pumpe mehrmals wieder automatisch zu starten. Nach einer Höchstzahl von 48 Versuchen schaltet die

iWater Wassertechnik GmbH & Co. KG | www.ewu-aqua.de | info@ewu-aqua.de | Telefon +49 2683 94348 - 100

Pumpe dann automatisch in den Alarmmodus und muss manuell freigeschaltet werden.

Die ecoMatic L verfügt über einen patentierten Spezialdruckbehälter, der über eine Vertikalverbindung direkt mit der Pumpe verbunden ist (Pumpe auf Ausdehnungsgefäß aufgesetzt), dadurch entfallen der Anschluss über einen Flansch und der Druckschlauch, so dass es weniger Probleme mit Undichtigkeiten gibt, das Hauswasserwerk durch sein kleineres Einbaumaß aber auch wesentlich kompakter ist. Das Ausdehnungsgefäß ist ein sehr hochwertiges Spezialgefäß aus Stahl, mit einer besonderen Membran (Diaphragm), die garantiert, dass das Ausdehnungsgefäß keine besondere Wartung benötigt und 5 Jahre wartungsfrei ist. Das Ausdehnungsgefäß umfasst ein Volumen von 18 Liter. Der Vordruck ist eingestellt auf 1,6 bar (+/- 0,2 bar).

Die ecoMatic L eignet sich besonders gut zur Wasserversorgung aus Zisternen oder Brunnen für die Gartenbewässerung oder zur Hauswasserversorgung im privaten Bereich. Bei Anwendungen mit geringen Entnahmemengen (z.B. Toilettenspülung) oder kleinen Undichtigkeiten und Leckagen wird durch das Ausdehungsgefäß die Lebensdauer der Pumpe verlängert, da es zu einer Verringerung der Einschalthäufigkeit führt. Außerdem schützt das Ausdehnungsgefäß die Pumpe vor Druckschlägen.

Technische Kurzbeschreibung

- anschlussfertiges Hauswasserwerk mit integrierter Steuerung, wassergekühlter Jetpumpe sowie einem 18 l Spezialausdehnungsgefäß
- Automatikbetrieb der Pumpe in zwei Betriebsmodi, entweder kann die Pumpe druckabhängig ein- und flussabhängig ausgeschaltet werden oder druckabhängig ein- und ausgeschaltet werden, der Einschaltdruck kann zwischen 1,5 - 3,0 bar und der Ausschaltdruck zwischen 2,0 - 3,5 bar eingestellt werden
- die Pumpe verfügt über einen intelligenten Trockenlaufschutz sowie über zwei mögliche Einstellungen (Anti-Leckage und maximale Betriebszeit), die die Pumpe vor Dauerlauf und zu häufigem Anlaufen schützen sollen
- Pumpe mit direkter Verbindung zum Ausdehnungsgefäß, dadurch weniger Undichtigkeiten und kleinere Einbaumaße
- fördert sauberes und klares Wasser aus Zisternen und Brunnen
- die maximale Ansaughöhe beträgt 8 m

Lieferumfang

a) Hauswasserwerk mit:

einstufige, selbstansaugende, und wassergekühlte Jetpumpe
integrierter Steuerung, sowie Strömungs- und Druckwächter
integriertem Vorfilter (0,5 mm Maschenweite, waschbar) und Rückschlagventil, sowie Ablassschraube und Entlüftungsventil
drehbarem Druckstutzen 1" AG (Abgang nach oben), drehbarem Saugstutzen 1" AG (Abgang nach vorne) und schwingungsgedämpftem Pumpenfuß sowie 1,5 m Kabel mit Schukostecker
patentiertem, hochwertigem Ausdehnungsgefäß aus Stahl (18 Liter) mit Spezialmembran (Diaphragm, 5 Jahre wartungsfrei)
b) Werkzeugschlüssel

Produktgruppe

ecoMatic L

Hydraulische Daten

Art.-Nr.	61062
Förderhöhe maximal (Hmax)	45 m
Förderstrom maximal (Qmax)	3,8 m³/h
Anlagenhöhe max.	25 m
Einschaltdruck	1,5 bis 3,0 bar
Ausschaltdruck/Ausschaltströmung (Betriebsdruck bei Frequenzsteuerung)	2,0 bis 3,5 bar (Cut-Out) oder flussabhängig (Cut-In)
Schutzklasse Pumpe	IP X4
Pumpentyp	selbstansaugende, einstufige Jetpumpe wassergekühlt

Elektrische Daten

Art.-Nr.	61062
Spannung	230 V / 50 Hz
Nennstrom	4,6 A
Motorleistung P1	1100 W
Motorleistung P2	750 W

Betriebsdaten

Art.-Nr.	61062
Schallpegel	85 db
Isolierung Pumpenmotor	Klasse F
Fördermedium Temperatur	bis +35° C
max. Anlagendruck	bis 6 bar
max. Saughöhe	8 m
max. Korngröße	2 mm
Qualität Fördermedium (z.B. Sandgehalt, Beschaffenheit etc.)	sauber, frei von Festkörpern oder schleifenden Partikeln, nicht zähflüssig, nicht aggressiv, nicht kristallisiert und chemisch neutral, ähnlich den Eigenschaften von Wasser
manuelle Umschaltung	ja
Sonstiges 1	integrierter Vorfilter
Sonstiges 2	integriertes Rückschlagventil

iWater Wassertechnik GmbH & Co. KG | www.ewu-aqua.de | info@ewu-aqua.de | Telefon +49 2683 94348 - 100

Produktgruppe

ecoMatic L

Aufbau, Werkstoffe und Produkteigenschaften

Art.-Nr.	61062
Motorgehäuse	Kunststoff
Pumpengehäuse	Kunststoff
Welle	Edelstahl (EN 10088-3 bis 1.4104)
Laufräder	Noryl
Anzahl der Laufräder	1
Wellendichtung	zwei Gleitringdichtungen Keramik / Graphit
Ölkammer	nein
mediumgekühlt	ja
Aufstellung	trocken, frostfrei
Trockenlaufschutz	ja
Thermischer Überlastungsschutz	ja
Ausdehnungsgefäß	ja, 18 Liter mit Spezialmembran (5 Jahre wartungsfrei)
Abdeckhaube	nein
Druckschalter/Durchflusswächter	integrierte Steuerung mit Druck- und Strömungswächter
Anschlusskabel	ja, mit Schukostecker
Kabelart	H07 RN-F
Kabellänge	1,5 m
Sonstiges 3	schwingungsgedämpfter Pumpenfuß

Maße & Gewicht (Produkt)

Art.-Nr.	61062
Länge	545
Höhe	305
Tiefe/Breite	630
Durchmesser	k.A.
Gesamtgewicht (kg)	18,4
Saugstutzen	1" AG (drehbar, Abgang nach vorne)
Druckstutzen	1" AG (drehbar, Abgang nach oben)

iWater Wassertechnik GmbH & Co. KG | www.ewu-aqua.de | info@ewu-aqua.de | Telefon +49 2683 94348 - 100

ecoMatic L

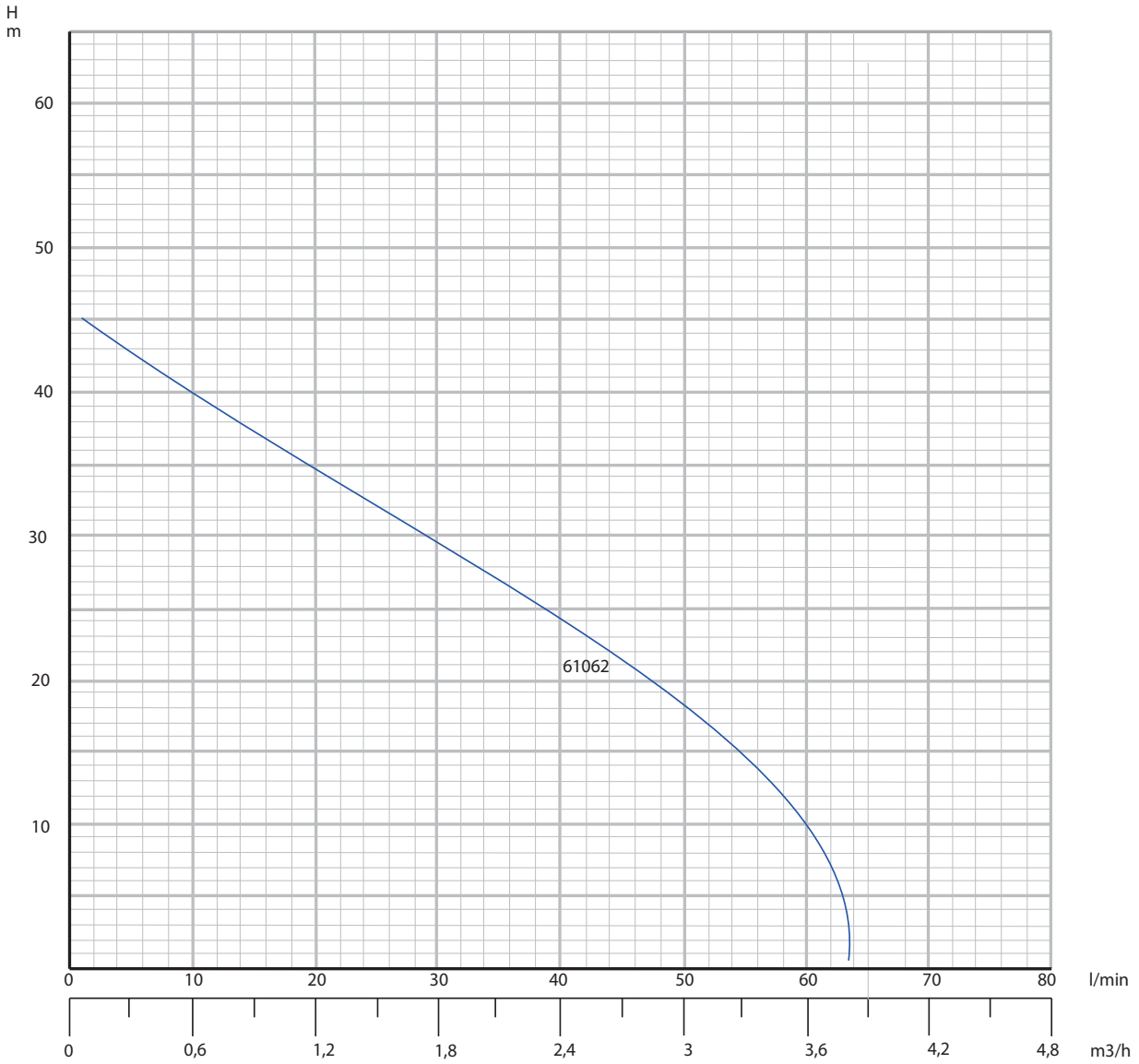

		m³/h	0	0,6	1,2	1,8	2,4	3	3,6	3,8
Art.-Nr.	Bezeichnung	l/min	0	10	20	30	40	50	60	63
61062	ecoMatic 4-50 L	H (m)	45	40	35	29	24	19	11	0

iWater Wassertechnik GmbH & Co. KG | www.ewu-aqua.de | info@ewu-aqua.de | Telefon +49 2683 94348 - 100

ecoMatic L

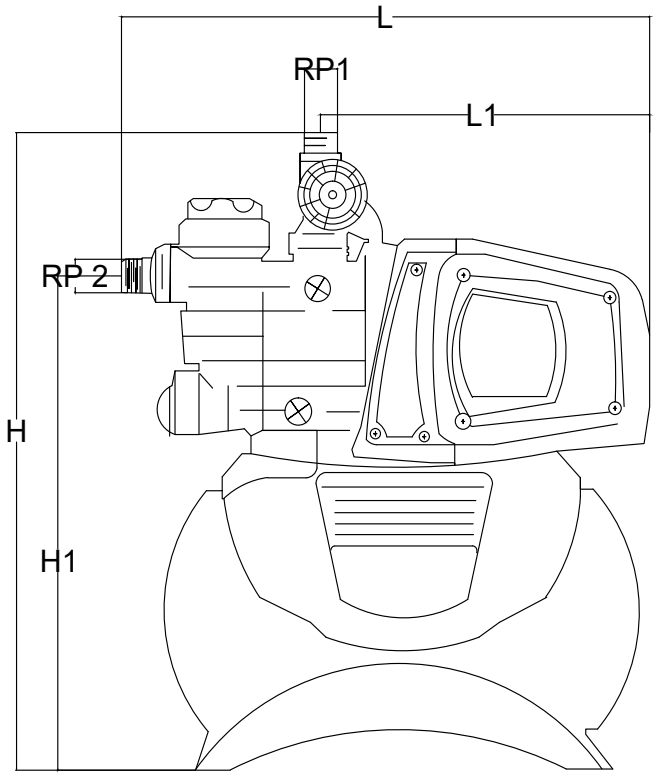

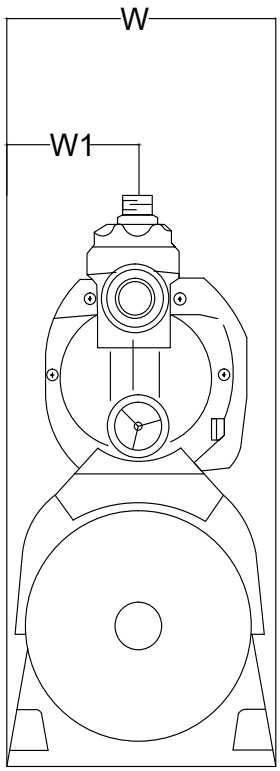

Art.-NR.	RP 1	RP 2	H [mm]	H1 [mm]	L [mm]	L 1 [mm]	W [mm]	W 1 [mm]	Kg
61062	1"	1"	554	445	500	312	260	132	17,5

Diese Zeichnung darf ohne schriftliche Bewilligung weder Kopiert, nachgebildet, Drittpersonen gezeigt oder zugänglich gemacht, noch zur Selbstausführung oder zur Herstellung durch Dritte benutzt werden. Technische Änderungen und Rechte vorbehalten. Es wird empfohlen bei Auslieferung die Maße vor Ort noch mal zu Prüfen und ggf. Baugrube und alle entsprechenden Anschlüsse anzupassen.

Projekt **Massblatt**

Planinhalt ecoMatic 4-50 L
Art.-Nr. 61062

Planverfasser
iWater Wassertechnik GmbH & Co. KG
Josef-Kitz-Str. 18a
53840 Troisdorf

Telefon 02241 - 25440 0
Telefax 02241 - 25440 25

Projektnummer	Revision	Entwurf
Plannummer	-	-
Maßstab	Datum	Gezeichnet
Format	03/18 Datum	TW Geprüft