Produktgruppe

Schmutzwasserpumpe EGT5 24-8 400V

Edelstahl-Schmutzwasserpumpe

Datenblatt

iWater Wassertechnik GmbH & Co. KG | www.ewu-aqua.de | info@ewu-aqua.de | Telefon +49 2683 94348 - 100

Produktgruppe

Schmutzwasserpumpe EGT5 24-8 400V

Art.-Nr.	Bezeichnung
61827	Schmutzwasserpumpe EGT5 24-8 400V

Kurzbeschreibung

Edelstahl-Schmutzwasserpumpe

Einsatzbereich

Brunnenwassernutzung, Regenwassernutzung, Wasserentsorgung und Entwässerung

Anwendungsgebiet

Ein- und Mehrfamilienhäuser, Sport-, Freizeit- und Grünflächen, Gewerbe- und Industrieeinheiten, Landwirtschaft, Hotels

Verwendung

Zum Pumpen von Schmutzwasser, Brunnenwasser oder Regenwasser im häuslichen, gewerblichen, industriellen und landwirtschaftlichen Bereich in manuellem oder automatischem Betrieb

Produktbeschreibung

Die Schmutzwasserpumpe EGT ist eine Franklin-Edelstahl-Tauchmotorpumpe von höchster Qualität mit einem Maximum an Lebensdauer sowie höchster Effizienz auch unter schwierigsten Lastbedingungen. Sie wird zur Entwässerung, Wasserentsorgung und Wasserverteilung von klarem und schmutzigem Wasser und Abwasser mit Feststoffen bis 50 mm eingesetzt. Die Pumpe hat ein kompaktes und robustes Design, verfügt über ein Freistrom-Laufrad (Vortex) und ein Pumpengehäuse aus Gusseisen mit Epoxy-Beschichtung für optimalen Korrosionsschutz sowie lange Haltbarkeit und überragende Qualität. Die doppelte Wellendichtung mit Ölkammer (lebensmittelechtes Öl) trennt den Motor vom Wasser und bietet zusätzlichen Schutz gegen unbeabsichtigten Betrieb im trockenen Zustand sowie maximalen Motorschutz. Die Pumpe ist mit einem Entlastungsventil zur Entlüftung um das Laufrad ausgestattet, welches eine ordnungsgemäße Pumpenansaugung auch nach langen Stillstandszeiten sicherstellt. Verbaut ist ein 2-poliger-3 Phasen-Induktionsmotor 50 Hz, 380V - 415V mit einer dreifach imprägnierten wassergeschützten trockenen Wicklung, der einen hohen Wirkungsgrad für geringe Betriebskosten garantiert. Der Motorschutz ist bauseitig zu stellen und zu installieren. Die EGT fördert klares und schmutziges Wasser / Abwasser mit hohem Feststoffanteil bis 50 mm Feststoffgröße und faserigen Partikeln und die Temperatur des geförderten Mediums darf nicht höher als +35°C liegen. Pumpen für Dauerbetrieb (S1) in vertikaler Position geeignet, die maximale Einsatztiefe beträgt 5 m und die Pumpe benötigt für eine einwandfreie Funktion eine Mindesteintauchtiefe je nach Modell. Als Druckabgang besitzt die EGT einen vertikalen 2" IG Anschluss mit Abgang nach oben gerichtet, so dass der Einbau in kleine Gruben möglich ist, ohne dass ein Krümmer an der Pumpe erforderlich ist. Des Weiteren verfügt die Pumpe noch über ein 10 m Netzkabel mit offenem Ende, einen Zugentlastungsring des Kabels sowie einen Griff aus Polypropylen.
Die Pumpen der EGT-Serie können sowohl fest installiert, wie auch mobil betrieben werden. Optimale Einsatzgebiete und Verwendung sind die Trockenlegung von Kellern und Garagen oder das Abpumpen aus Sickergruben, Entwässerungsschächten und Regenwassersammelbecken / Zisternen
Wichtig: Gemäß der Unfallschutzvorschriften darf die Pumpe nicht in Schwimmbecken, Teichen oder Wasserbecken eingesetzt werden, in denen sich Personen aufhalten und auch nicht zum Pumpen von Kohlenwasserstoffen (z.B. Benzin, Gasölen, Heizölen, Lösemitteln, etc..) benutzt werden. Die Pumpe muss senkrecht (Druckabgang nach oben) installiert werden und sie kann im Dauerlauf (Dauerbetrieb S1) betrieben werden.

iWater Wassertechnik GmbH & Co. KG | www.ewu-aqua.de | info@ewu-aqua.de | Telefon +49 2683 94348 - 100

Produktgruppe

Schmutzwasserpumpe EGT5 24-8 400V

Technische Kurzbeschreibung

- die EGT Schmutzwasserpumpen sind Franklin-Edelstahl-Tauchmotorpumpen von höchster Qualität mit einem Maximum an Lebensdauer sowie höchster Effizienz auch unter schwierigsten Lastbedingungen. Sie werden zur Entwässerung, Wasserentsorgung und Wasserverteilung von klarem und verschmutztem Wasser / Abwasser eingesetzt
- die Pumpe verfügt über ein Freistrom-Laufrad (Vortex) und ein Pumpengehäuse aus Gusseisen mit Epoxy-Beschichtung für optimalen Korrosionsschutz sowie lange Haltbarkeit und überragende Qualität
- eine doppelte Wellendichtung mit Ölkammer (lebensmittelechtes Öl) trennt den Motor vom Wasser und bietet zusätzlichen Schutz gegen unbeabsichtigten Betrieb im trockenen Zustand sowie maximalen Motorschutz. Verbaut ist ein 2-poliger-3 Phasen-Induktionsmotor 400 V, 50 Hz, mit einer dreifach imprägnierten wassergeschützten trockenen Wicklung, der einen hohen Wirkungsgrad für geringe Betriebskosten garantiert
- mit Entlastungsventil zur Entlüftung um das Laufrad ausgestattet, welches eine ordnungsgemäße Pumpenansaugung auch nach langen Stillstandszeiten sicherstellt
- fördert klares und schmutziges Wasser / Abwasser mit hohem Feststoffanteil bis 50 mm Feststoffgröße und faserigen Partikeln und die Temperatur des geförderten Mediums darf nicht höher als +35 °C liegen. Pumpe für Dauerbetrieb (S1) in vertikaler Position geeignet, die maximale Einsatztiefe beträgt 5 m und die Pumpe benötigt für eine einwandfreie Funktion eine entsprechende Mindesteintauchtiefe. Als Druckabgang besitzen die Pumpen einen vertikalen 2" IG Anschluss mit Abgang nach oben gerichtet
- optimale Einsatzgebiete und Verwendung sind die Trockenlegung von Kellern und Garagen, die Entnahme von Wasser aus Teichen, Bächen oder Oberflächengewässern, die Entleerung von Tanks zur Regenwassergewinnung sowie das Abpumpen aus Sickergruben und Entwässerungsschächten

Lieferumfang

Tauchmotorpumpe EGT 400 V, bestehend aus:

- 2-poligem 3-Phasen-Induktionsmotor 400 V, 50 Hz
- Pumpengehäuse und Freistrom-Laufrad (Vortex) aus Gusseisen, 10 m Netzkabel mit offenem Ende, seitlichem 2" IG Anschluss mit Abgang nach oben gerichtet und einem Griff aus Polypropylen

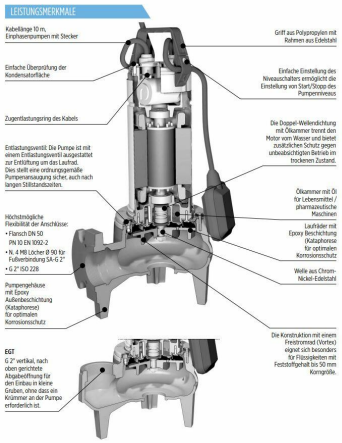

iWater Wassertechnik GmbH & Co. KG | www.ewu-aqua.de | info@ewu-aqua.de | Telefon +49 2683 94348 - 100

Produktgruppe

Schmutzwasserpumpe EGT5 24-8 400V

Hydraulische Daten

Art.-Nr.	61827
Förderhöhe maximal (Hmax)	8,0 m
Förderstrom maximal (Qmax)	24,0 m³/h
Schutzklasse Pumpe	IP X8
Pumpentyp	Edelstahl-Schmutzwasserpumpe

Elektrische Daten

Art.-Nr.	61827
Spannung	3 ~ 400 V / 50 Hz (380 V - 415 V)
Nennstrom	1,5 A
Motorleistung P1	950 W
Motorleistung P2	550 W

Betriebsdaten

Art.-Nr.	61827
Isolierung Pumpenmotor	Klasse F
Fördermedium Temperatur	bis +35 °C
max. Eintauchtiefe	5 m
Mindestüberdeckungshöhe	Mindesteintauchtiefe 275 mm
max. Anlagendruck	6 bar
max. Korngröße	50 mm
Qualität Fördermedium (z.B. Sandgehalt, Beschaffenheit etc.)	klares und schmutziges Wasser / Abwasser mit hohem Feststoffanteil bis 50 mm Feststoffgröße und faserigen Partikeln
Sonstiges 1	dreifach-imprägnierte, wassergeschützte trockene Wicklung

iWater Wassertechnik GmbH & Co. KG | www.ewu-aqua.de | info@ewu-aqua.de | Telefon +49 2683 94348 - 100

Produktgruppe

Schmutzwasserpumpe EGT5 24-8 400V

Aufbau, Werkstoffe und Produkteigenschaften

Art.-Nr.	61827
Motorgehäuse	Edelstahl (AISI 304 / 1.4301)
Pumpengehäuse	Gusseisen (GJL 200 / EN 1561)
Welle	Edelstahl (AISI 304 / 1.4301)
Laufräder	Gusseisen (GJL 200 / EN 1561)
Anzahl der Laufräder	1
Wellendichtung	doppelte Gleitringdichtung (aus Aluminiumoxid-Keramik / Karbon / NBR
Ölkammer	ja, Öl ist geeignet für Lebensmittel
mediumgekühlt	ja, Motorkühlung mittels durchströmendem Medium
Aufstellung	getaucht, frostfrei
Trockenlaufschutz	nein
Thermischer Überlastungsschutz	nein
Ausdehnungsgefäß	nein
Druckschalter/Durchflusswächter	nein
Anschlusskabel	Netzkabel H07RN-F, offenes Ende
Kabelart	rund, 4adrig, 1,0 mm²
Kabellänge	10 m

Maße & Gewicht (Produkt)

Art.-Nr.	61827
Länge	183
Höhe	460
Tiefe/Breite	264
Gesamtgewicht (kg)	14,8
Druckstutzen	2" IG (ISO 228) Abgang nach oben

iWater Wassertechnik GmbH & Co. KG | www.ewu-aqua.de | info@ewu-aqua.de | Telefon +49 2683 94348 - 100