Produktgruppe

Tauchmotorpumpe ED 230V

Edelstahl-Tauchmotorpumpe

Datenblatt

iWater Wassertechnik GmbH & Co. KG | www.ewu-aqua.de | info@ewu-aqua.de | Telefon +49 2683 94348 - 100

Produktgruppe

Tauchmotorpumpe ED 230V

Art.-Nr.	Bezeichnung
61800	Schmutzwasserpumpe ED5 21-10 230V
61801	Schmutzwasserpumpe ED9 26-13 230V

Kurzbeschreibung

Edelstahl-Tauchmotorpumpe

Einsatzbereich

Brunnenwassernutzung, Regenwassernutzung, Wasserentsorgung und Entwässerung

Anwendungsgebiet

Ein- und Mehrfamilienhäuser, Sport-, Freizeit- und Grünflächen, Gewächshäuser, Gewerbe- und Industrieeinheiten, Landwirtschaft, Hotels

Verwendung

Zum Pumpen von Schmutzwasser, Brunnenwasser oder Regenwasser im häuslichen oder gewerblichen Bereich in manuellem oder automatischem Betrieb

Produktbeschreibung

Die Schmutzwasserpumpe ED sind Franklin-Edelstahl-Tauchmotorpumpen von höchster Qualität mit einem Maximum an Lebensdauer sowie höchster Effizienz auch unter schwierigsten Lastbedingungen. Sie wird zur Entwässerung, Wasserentsorgung und Wasserverteilung von sauberem und schmutzigem Wasser eingesetzt. Die Pumpe hat ein kompaktes und robustes Design, verfügt über Laufräder und Stufengehäuse aus rostfreiem Stahl (AISI 304), die lange Haltbarkeit und überragende Qualität gewährleisten, alle wasserberührenden Teile innen und außen sowie die Motorwelle sind aus Edelstahl AISI 304, für hohe Korrosionsbeständigkeit. Die doppelte Wellendichtung mit Ölkammer (lebensmittelechtes Öl) trennt den Motor vom Wasser und bietet zusätzlichen Schutz gegen unbeabsichtigten Betrieb im trockenen Zustand sowie maximalen Motorschutz. Verbaut ist ein 2-poliger-1 Phasen-Induktionsmotor 50 Hz von Franklin, 220V - 240V mit integriertem Kondensator, thermischem Überlastungsschutz sowie einer dreifach imprägnierten wassergeschützten trockenen Wicklung, der einen hohen Wirkungsgrad für geringe Betriebskosten garantiert. Die ED / EDV fördert sauberes und schmutziges Wasser mit Feststoffen bis zu 35mm Korngröße und die Temperatur des geförderten Mediums darf nicht höher als +35°C liegen. Pumpen für Dauerbetrieb (S1) in vertikaler Position geeignet, die maximale Einsatztiefe beträgt 5 m und die Pumpe benötigt für eine einwandfreie Funktion die Mindesteintauchtiefe je nach Modell. Als Druckabgang besitzt die ED / EDV einen vertikalen 1 1/2" IG Anschluss mit Abgang nach oben gerichtet, so dass der Einbau in kleine Gruben möglich ist, ohne dass ein Krümmer an der Pumpe erforderlich ist. Des Weiteren verfügt die Pumpe noch über ein 10 m Netzkabel mit Schuko-Stecker, einen Zugentlastungsring des Kabels, einen Griff aus Polypropylen sowie einen Schwimmerschalter zum automatischen Start und Stopp und Trockenlaufschutz.
Die Zweikanal-Laufradkonstruktion ist insbesondere für Flüssigkeiten mit kleineren Feststoffen (aber bis zu 35mm Korngröße) und geringerem Feststoffanteil geeignet, die Laufradkonstruktion erzielt bessere Wirkungsgrade mit höherem Fördervolumen bei gleicher Leistung.
Die Pumpen können sowohl fest installiert, wie auch mobil betrieben werden. Optimale Einsatzgebiete und Verwendung sind die Trockenlegung von Kellern und Garagen, das Abpumpen aus Sickergruben, Entwässerungsschächten und Regenwassersammelbecken / Zisternen oder zur Infiltration aus Dachrinnen.
Wichtig: Gemäß der Unfallschutzvorschriften darf die Pumpe nicht in Schwimmbecken, Teichen oder

iWater Wassertechnik GmbH & Co. KG | www.ewu-aqua.de | info@ewu-aqua.de | Telefon +49 2683 94348 - 100

Tauchmotorpumpe ED 230V

Wasserbecken eingesetzt werden, in denen sich Personen aufhalten und auch nicht zum Pumpen von Kohlenwasserstoffen (z.B. Benzin, Gasölen, Heizölen, Lösemitteln, etc..) benutzt werden. Die Pumpe muss senkrecht (Druckabgang nach oben) installiert werden und sie kann im Dauerlauf (Dauerbetrieb S1) betrieben werden.

Technische Kurzbeschreibung

- Franklin-Edelstahl-Tauchmotorpumpen von höchster Qualität mit einem Maximum an Lebensdauer sowie höchster Effizienz auch unter schwierigsten Lastbedingungen. Sie wird zur Entwässerung, Wasserentsorgung und Wasserverteilung von sauberem und schmutzigem Wasser eingesetzt
- die Pumpen verfügen über Laufräder und Stufengehäuse aus rostfreiem Stahl (AISI 304), die lange Haltbarkeit und überragende Qualität gewährleisten, alle wasserberührenden Teile innen und außen sowie die Motorwelle sind aus Edelstahl AISI 304, für hohe Korrosionsbeständigkeit
- eine doppelte Wellendichtung mit Ölkammer (lebensmittelechtes Öl) trennt den Motor vom Wasser und bietet zusätzlichen Schutz gegen unbeabsichtigten Betrieb im trockenen Zustand sowie maximalen Motorschutz. Verbaut ist ein 2-poliger-1 Phasen-Induktionsmotor 220 V- 240 V, 50 Hz, mit integriertem Kondensator, thermischem Überlastungsschutz sowie mit einer dreifach imprägnierten wassergeschützten trockenen Wicklung, der einen hohen Wirkungsgrad für geringe Betriebskosten garantiert
- mit Schwimmerschalter und Arretierung zum automatischen Starten und Stoppen sowie als Trockenlaufschutz
- Zweikanal-Laufradkonstruktion: insbesondere für Flüssigkeiten mit kleineren Feststoffen (aber bis zu 35 mm Korngröße) und geringerem Feststoffanteil geeignet, die Laufradkonstruktion erzielt bessere Wirkungsgrade mit höherem Fördervolumen bei gleicher Leistung
- fördert sauberes und schmutziges Wasser mit Feststoffen bis zu 35 mm Korngröße und die Temperatur des geförderten Mediums darf nicht höher als +35 °C liegen. Pumpen für Dauerbetrieb (S1) in vertikaler Position geeignet, die maximale Einsatztiefe beträgt 5 m und die Pumpe benötigt für eine einwandfreie Funktion eine entsprechende Mindesteintauchtiefe. Als Druckabgang besitzen die Pumpen einen vertikalen 1 1/2" IG Anschluss mit Abgang nach oben gerichtet
- können sowohl fest installiert wie auch mobil betrieben werden. Optimale Einsatzgebiete und Verwendung sind die Trockenlegung von Kellern und Garagen, das Abpumpen aus Sickergruben, Entwässerungsschächten und Regenwassersammelbecken / Zisternen oder zur Infiltration aus Dachrinnen

Lieferumfang

Schmutzwasserpumpe ED 230 V, bestehend aus:

- 2-poliger 1-Phasen-Indutkionsmotor 230V, 50 Hz, mit integriertem Kondensator und thermischem Motorschutz
- Pumpengehäuse sowie Laufräder und Motorwelle aus Edelstahl, 10m Netzkabel mit Schukostecker, seitlicher 1 1/2" IG Anschluss mit Abgang nach oben gerichtet und einem Griff aus Polypropylen
- Schwimmerschalter

Hydraulische Daten

Art.-Nr.	61800	61801
Förderhöhe maximal (Hmax)	10,4 m	12,9 m
Förderstrom maximal (Qmax)	21,0 m³/h	26,0 m³/h
Schutzklasse Pumpe	IP X8	

Produktgruppe

Tauchmotorpumpe ED 230V

Art.-Nr.	61800	61801
Pumpentyp	Edelstahl-Tauchmotorpumpe für Schmutzwasser	

Elektrische Daten

Art.-Nr.	61800	61801
Spannung	1 ~ 230 V / 50 Hz (220 V - 240 V)	
Nennstrom	4,6 A	6,6 A
Motorleistung P1	1000 W	1450 W
Motorleistung P2	550 W	900 W

Betriebsdaten

Art.-Nr.	61800	61801
Isolierung Pumpenmotor	Klasse F	
Fördermedium Temperatur	bis +35 °C	
max. Eintauchtiefe	5 m	
Mindestüberdeckungshöhe	Mindesteintauchtiefe 248 mm	Mindesteintauchtiefe 273 mm
max. Anlagendruck	6 bar	
max. Korngröße	35 mm	
Qualität Fördermedium (z.B. Sandgehalt, Beschaffenheit etc.)	klares und schmutziges Wasser mit moderatem Feststoffanteil bis 35 mm Feststoffgröße	
Sonstiges 1	mit integriertem Kondensator und thermischem Motorschutz	
Sonstiges 2	dreifach-imprägnierte, wassergeschützte trockene Wicklung	

iWater Wassertechnik GmbH & Co. KG | www.ewu-aqua.de | info@ewu-aqua.de | Telefon +49 2683 94348 - 100

Produktgruppe

Tauchmotorpumpe ED 230V

Aufbau, Werkstoffe und Produkteigenschaften

Art.-Nr.	61800	61801
Motorgehäuse	Edelstahl (AISI 304 / 1.4301)	
Pumpengehäuse	Edelstahl (AISI 304 / 1.4301)	
Welle	Edelstahl (AISI 304 / 1.4301)	
Laufräder	Edelstahl (AISI 304 / 1.4301)	
Anzahl der Laufräder	1	
Wellendichtung	doppelte Gleitringdichtung (aus Aluminiumoxid-Keramik / Karbon / NBR	
Ölkammer	ja, Öl ist geeignet für Lebensmittel	
mediumgekühlt	ja, Motorkühlung mittels durchströmendem Medium	
Aufstellung	getaucht, frostfrei	
Trockenlaufschutz	ja, über Schwimmerschalter	
Thermischer Überlastungsschutz	ja	
Ausdehnungsgefäß	nein	
Druckschalter/Durchflusswächter	nein	
Anschlusskabel	Netzkabel H07RN-F, Schuko-Stecker	
Kabelart	rund, 3adrig, 1,0 mm²	
Kabellänge	10 m	
Sonstiges 3	mit Schwimmerschalter	

Maße & Gewicht (Produkt)

Art.-Nr.	61800	61801
Länge	215 (mit Schwimmerschalter 405)	
Höhe	433	458
Tiefe/Breite	206	
Gesamtgewicht (kg)	12	14
Druckstutzen	1 1/2" IG Abgang nach oben	

iWater Wassertechnik GmbH & Co. KG | www.ewu-aqua.de | info@ewu-aqua.de | Telefon +49 2683 94348 - 100

Tauchmotorpumpe ED 230V

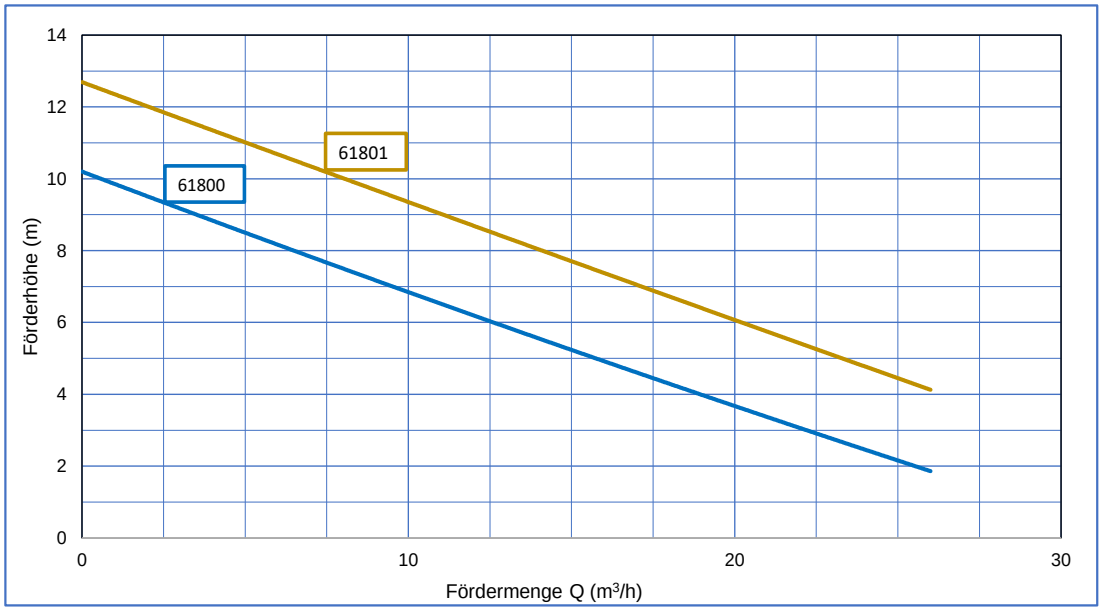

Artikelnummer	Bezeichnung	1x230 V	Kondensator		P1	P2		Q = Fördermenge										
								m³/h	0,0	3,0	6,0	9,0	12,0	15,0	18,0	21,0	24,0	26,0
		[A]	[µF]	[Vc]	[kW]	[kW]	[HP]	l/min	0	50,0	100,0	150,0	200,0	250,0	300,0	350,0	400,0	433,3
61800	ED5 21-10	4,60	16,00	450,00	1,00	0,55	0,75	Förderhöhe (m)	10,4	9	8	7,1	6,3	5,4	4,4	3,2	-	-
61801	ED9 26-13	6,60	25,00	450,00	1,45	0,90	1,20		12,9	11,6	10,5	9,5	8,7	7,8	6,9	5,9	4,7	4

P1: Max Leistungsaufnahme P2: Motor Nennleistung Dichte p= 1000 kg/m³ Kinematische Viskosität = max. 20 m

iWater Wassertechnik GmbH & Co. KG | www.ewu-aqua.de | info@ewu-aqua.de | Telefon +49 2683 94348 - 100

Tauchmotorpumpe ED 230V

LEISTUNGSMERKMALE

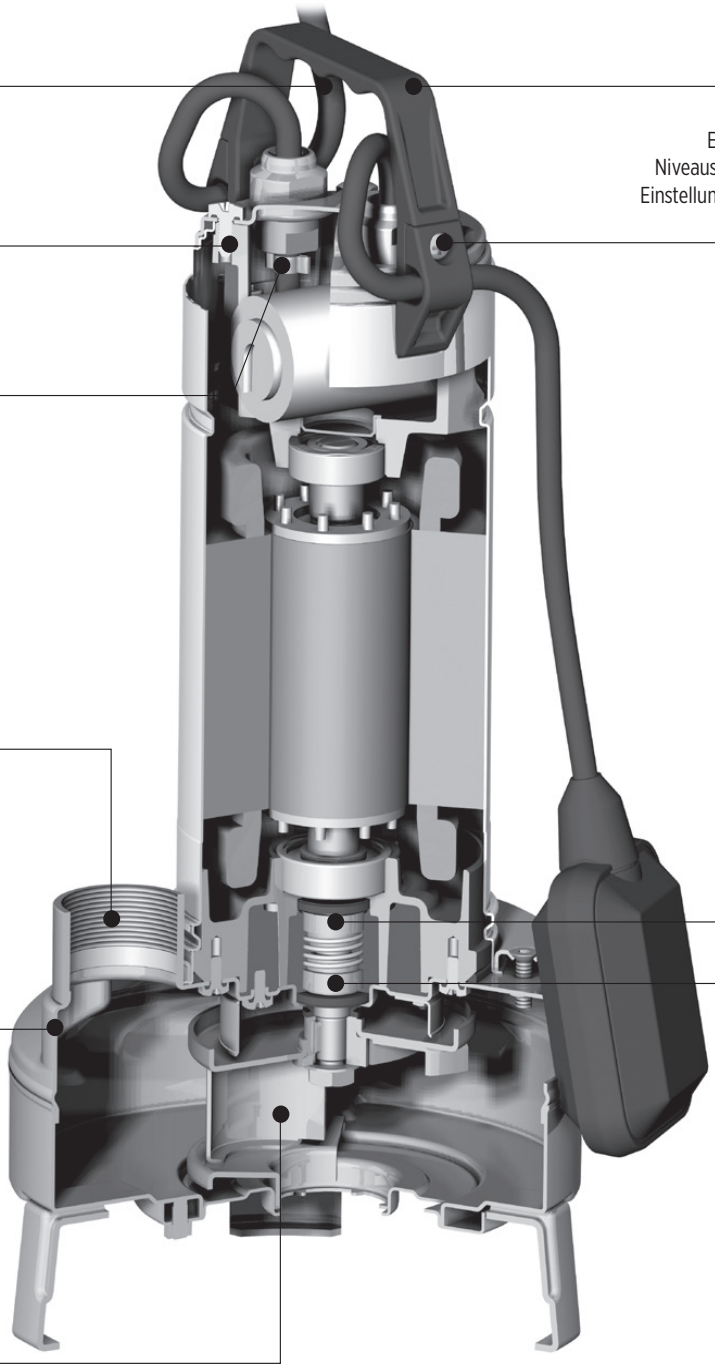

Netzkabel mit Stecker an einphasigen Pumpen

Griff aus Polypropylen mit Rahmen aus Edelstahl

Einfache Überprüfung der Kondensatorfläche

Einfache Einstellung des Niveauschalters ermöglicht die Einstellung von Start-/Stopp des Pumpniveaus

Zugentlastungsring des Kabels

G 1"½ vertikal, nach oben gerichtete Abgabeöffnung für den Einbau in kleine Gruben, ohne dass ein Krümmer an der Pumpe erforderlich ist

Die Doppel-Wellendichtung mit Ölkammer trennt den Motor vom Wasser und bietet zusätzlichen Schutz gegen unbeabsichtigten Betrieb im trockenen Zustand

Welle aus Chrom-Nickel-Edelstahl

Alle wasserberührenden Teile innen und außen aus Edelstahl AISI 304

ED

Die Zweikanal-Laufradkonstruktion ist inbesondere für Flüssigkeiten mit Feststoffen bis zu 35 mm Korngröße geeignet.

iWater Wassertechnik GmbH & Co. KG | www.ewu-aqua.de | info@ewu-aqua.de | Telefon +49 2683 94348 – 100

Tauchmotorpumpe ED 230V

ABMESSUNGEN UND GEWICHTE

Pumpenmodell	Abmessungen [mm]			h min	
	fM	h max	h min	Einphasen	Dreiphasen
61800	433	508	248	12	10.3
61801	458	533	273	14	12.5

ABMESSUNGEN

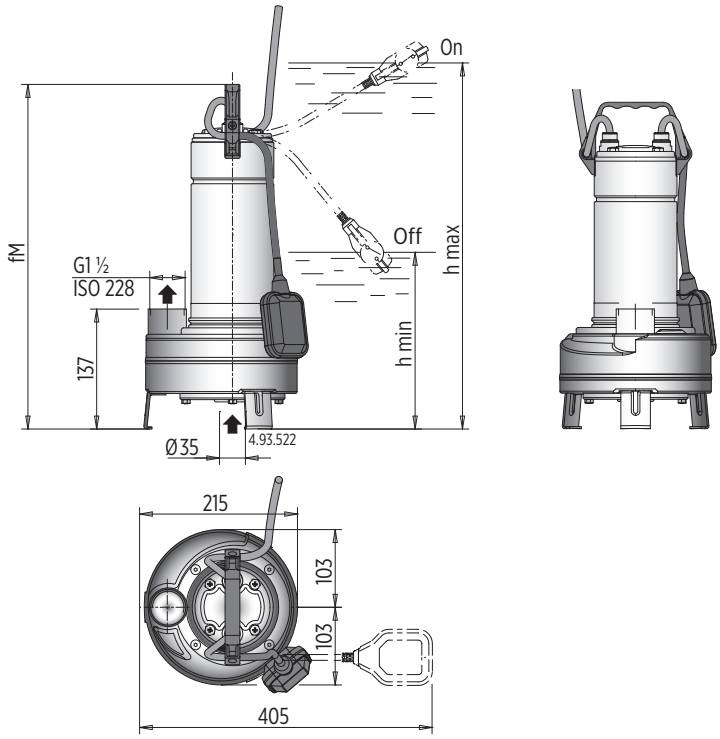

iWater Wassertechnik GmbH & Co. KG | www.ewu-aqua.de | info@ewu-aqua.de | Telefon +49 2683 94348 - 100

Tauchmotorpumpe ED 230V

INSTALLATION

STATIONÄRE INSTALLATION

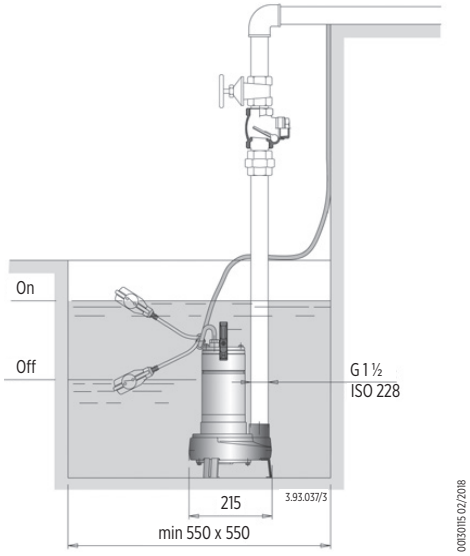

ORTSVERÄNDERLICHE INSTALLATION

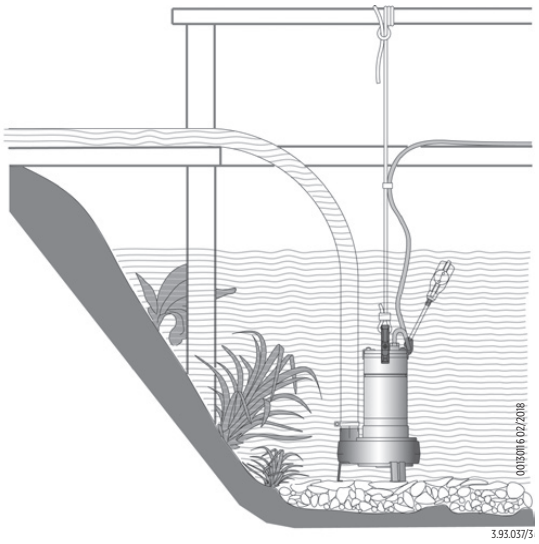

ANSCHLUSSMÖGLICHKEITEN

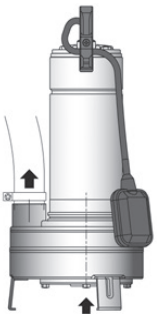

Pumpe mit Schlauchanschluss
und Rohrklemme (lokal verfügbar)

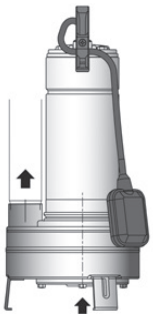

Pumpe mit Rohr in der
Abgabeöffnung eingeschraubt

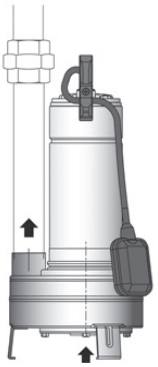

Pumpe mit Rohrverschraubung
(lokal verfügbar)

0013017 DE 07/2018